3907:
POLYACETALEN, ANDERE POLYETHERS EN EPOXYHARSEN, IN PRIMAIRE VORMEN; POLYCARBONATEN, ALKYDHARSEN, POLYALLYLESTERS EN ANDERE POLYESTERS, IN PRIMAIRE VORMEN:

Omschrijving van de goederen	Goederencode	Conclusie
Het product in kwestie is polydextrose (CAS nr. 68424-04-4), een synthetisch, in wateroplosbaar polymeer geproduceerd door de polycondensatie van glucose met behulp van glucitol (= sorbitol) en citroenzuur in een verhouding van 90:10:1. Polydextrose smaakt niet zoet, maar verbetert de textuur en de smaak van voedingsmiddelen. Het wordt daarom in het algemeen toegevoegd als een drager, vulstof of bevochtigingsmiddel (additief E 1200).	3907 10 00	Uit de indicatieve rondvraag bleek dat een meerderheid van de lidstaten het betrokken product in GN-code 3907 10 00 zou indelen, aangezien het molecuul polydextrose als een polyacetaal moest worden beschouwd en daarom werd besloten de zaak te sluiten. De voorzitter besloot met te zeggen dat het dossier gesloten is en dat de collega's die verantwoordelijk zijn voor de ECICS-database zullen worden geïnformeerd over de uitkomst van deze discussie.
Conclusie 189e + 193e vergadering Comité douanewetboek, afdeling Tarief- en statistieknomenclatuur (TAXUD/1420843/2018)		

Geen officiële versie

3917:
BUIZEN, SLANGEN EN HULPSTUKKEN DAARVOOR (BIJVOORBEELD VERBINDINGSSTUKKEN, MOFFEN, ELLEBOGEN, FLENZEN), VAN KUNSTSTOF:

Omschrijving van de goederen	Goederencode	Conclusie
Een rechte, dunne, lichte buis van ongeveer 84 cm lang en met een buitendiameter van 5,2 - 7,6 mm, bestaande uit koolstofvezels (65 - 80% van het totale product) ingebed in kunststof/epoxyhars (20 - 35% van het totale product). Het oppervlak is gepolijst en bedrukt. De buis is bedoeld voor peddels gemaakt van carbon.	3917	Het product wordt ingedeeld onder post 3917. De indeling is vastgesteld op basis van de algemene regels 1, 3 b) en 6 voor de interpretatie van de gecombineerde nomenclatuur, de tekst van GN-code 3917 en het is in overeenstemming met de GS-toelichting en de GN-toelichting op hoofdstuk 39. Het artikel bestaat uit verschillende materialen. Het materiaal waaraan de buis zijn wezenlijke karakter ontleent is kunststof. De GS-toelichting op hoofdstuk 39 rechtvaardigt de indeling van combinaties van kunststof en andere materialen dan textiel: “Dit hoofdstuk (39) omvat eveneens de volgende producten, ongeacht of zij door een enkele bewerking of door een aantal opeenvolgende bewerkingen zijn verkregen, mits zij het wezenlijke karakter van artikelen van kunststof behouden... producten bestaande uit glasvezels of vellen papier, geïmpregneerd met kunststof en samengeperst, mits zij een hard en stijf karakter hebben. ...”. Het bepaalde in de voorgaande alinea is van overeenkomstige toepassing op monofilamenten, staven, profielen, buizen, pijpen en slangen en artikelen.
Conclusie van de 260ste vergadering van het CCC, sectie tarifaire en statistische nomenclatuur (TAXUD/3921639/2024)		

Geen officiële versie

Omschrijving van de goederen	Goederencode	Conclusie
Het betrokken artikel is een slang van kunststof in verschillende lengtes, versterkt met metaal, gewikkeld om een trommel met manuele of automatische roll-up functie. Aan één uiteinde van de slang is er een sproeikop met een mechanisme om de waterstraal aan te passen. De slang zorgt voor het vervoer van het water van een plaats van winning naar de plaats waar het water nodig is. De trommel en de sproeier worden gebruikt voor een comfortabel gebruik van de slang. Het product is met een kraan verbonden en dient om bijvoorbeeld tuinplanten met water te besproeien.	3917 31 00/ 3917 39 00	De zaak betreffende de indeling van „slanghaspel met een slang” wordt afgesloten met de conclusie dat: Het beschreven artikel moet worden ingedeeld onder GN-code 3917 31 00 of 3917 39 00 (afhankelijk van het type slang) omdat de slang het product zijn wezenlijke karakter verleent. De spuitmond vergemakkelijkt alleen de behandeling van de slang, maar is niet noodzakelijk voor de werking van het geheel. Indeling onder post 8481 is derhalve uitgesloten. Bijgevolg moet het product worden ingedeeld naar het materiaal waaruit het is vervaardigd uit hoofde van post 3917 als „andere buizen en slangen” op grond van de gecombineerde nomenclatuur 1, 3 (b) en 6.
		
Conclusie 202e vergadering Comité douanewetboek, afdeling Tarief- en statistieknomenclatuur (TAXUD/4472515/2019)		

Geen officiële versie

Omschrijving van de goederen	Goederencode	Conclusie
De producten zijn transparante, flexibele kunststofbuizen die verkrijgbaar zijn in individuele verpakkingen. De buizen zijn aan elk uiteinde uitgerust met “Luer Lock” connectoren. De uiteinden hebben doppen voor bescherming tegen verontreiniging. De buizen verschillen alleen qua lengte (30, 75, 100 of 140 cm). Volgens de aanvrager worden ze gebruikt als kunststofbuizen voor het toedienen van infusen.	3917 33 00	Het dossier betreffende de indeling van “verlengingslijn voor infusiesysteem” wordt gesloten met het besluit dat “transparante, flexibele kunststof buizen, uitgerust met “Luer Lock”- stijlconnectors aan elk uiteinde, met doppen aan elk uiteinde voor bescherming tegen verontreiniging, met buizen van verschillende grootte (30, 75, 100 of 140 cm) voor gebruik bij toediening van infusen, verkocht in individuele verpakkingen” moeten worden ingedeeld onder GN-code 3917 33 00 als “Buizen en slangen van kunststof, andere dan stijve buizen : andere, niet versterkt of anderszins gecombineerd met andere materialen, met hulpstukken ", op grond van algemene indelingsregels 1, 3 (b) en 6. Het is het samengestelde materiaal, kunststof, dat het artikel zijn wezenlijke karakter verleent.
		
Conclusie 190e vergadering Comité douanewetboek, afdeling Tarief- en statistieknomenclatuur (TAXUD/928433/2018)		

Geen officiële versie

Omschrijving van de goederen	Goederencode	Conclusie
Dit artikel is een (zogenaamd) beademingssysteem, dat bestaat uit eenvoudige kunststof buizen en verbindingsstukken. Het beschreven artikel heeft twee buizen van kunststof (lengte 160 cm, Ø 22 mm) verbonden met een Y-connector van kunststof met beschermkap en een connector van kunststof (Ø 22 mm). Het wordt gebruikt voor anesthesie en op de intensive care.	3917 33 00	het dossier betreffende de indeling van een "zogenaamd beademingssysteem" wordt gesloten met de conclusie dat het artikel (zogenaamd beademingssysteem) dat bestaat uit eenvoudige buizen en verbindingsstukken van kunststof, bijvoorbeeld twee buizen van kunststof (lengte 160 cm, Ø 22 mm) verbonden met een Y-verbindingsstuk van kunststof met een beschermkap en een verbindingsstuk van kunststof (Ø 22 mm), gebruikt voor anesthesie en op de intensive care, is ingedeeld onder GN-code 3917 33 00 als "andere buizen en slangen, niet versterkt of op andere wijze gecombineerd met andere stoffen, met hulpstukken", met toepassing van algemene regel 1 en 6 en aantekening 8 op hoofdstuk 39 en met verwijzing naar Uitvoeringsverordening (EU) 2016/2221 van de Commissie.
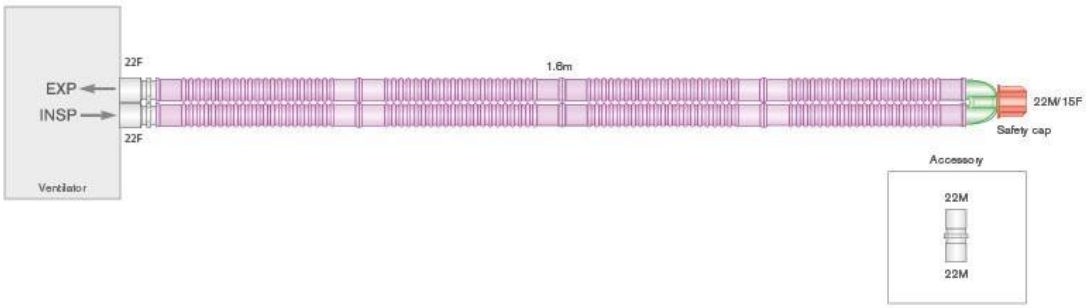		
Conclusie van de 240ste vergadering van het CCC, sectie tarifaire en statistische nomenclatuur (TAXUD/3348567/2022)		

Geen officiële versie

3918:
VLOERBEDEKKING VAN KUNSTSTOF, OOK INDIEN ZELFKLEVEND, OP ROLLEN OF IN TEGELS; WAND:

Beschrijving van de goederencode	Goederencode	Conclusie
Het product is een badkamermat in PVC, met afmetingen 650 mm x 450 mm x 5 mm, en met een massa van 230 g.	3918	Het kunststoffen artikel (100% PVC) met een structuur van groeven en gaten, op rollen (650 mm x 950 mm), die in rechthoekige bladen kunnen gesneden worden, aangeboden als antislip materiaal voor algemeen gebruik, dat kan gebruikt worden als badkamermat maar ook voor andere doeleinden, zoals voor de bescherming van keukenvloeren, dashboards van voertuigen, enz., moet ingedeeld worden onder de post 3918, door toepassing van de Algemene Indelingsregel 1, eveneens rekening houdend met het Arrest van het Europees Hof in de zaak C-379/02 en van de Uitvoeringsverordening (EU) 2017/183 van de Commissie.
		
Conclusie 224e vergadering Comité douanewetboek, afdeling Tarief- en statistieknomenclatuur (TAXUD/7400305/2021)		

Geen officiële versie

3922:
BADKUIPEN, DOUCHEBAKKEN, GOOTSTENEN, WASBAKKEN, BIDETS, CLOSETPOTTEN, -BRILLEN EN -DEKSELS, STORTBAKKEN EN DERGELIJKE SANITAIRE ARTIKELEN, VAN KUNSTSTOF:

Omschrijving van de goederen	Goederencode	Conclusie
Het product in kwestie is een afvoerbuis vervaardigd van een polypropyleen behuizing en is bedoeld voor een wasbak. De afvoerpijp heeft een diameter van 40 mm. Naast de behuizing van polypropyleen, die het grootste deel van het product is, zijn de andere componenten van het product: een roestvrijstalen grill, een polypropyleen pijp of flexibele slang, roestvrijstalen bouten en moeren en polymeer pakkingen (kunststof en synthetisch schuim).	3922 90 00	Een rondvraag gaf aan dat de overgrote meerderheid van de lidstaten voorstander was van post 3922, terwijl de minderheid de voorkeur gaf aan post 3926 (vijf lidstaten) of post 3917 (drie lidstaten). Het product in kwestie moet worden ingedeeld onder GN-code 3922 90 00, omdat het overeenkomt met de tekst van deze post, rekening houdend met de specifieke kenmerken en functies van sanitaire artikelen van kunststof. De indeling van het product wordt bepaald door de algemene regels 1, 3 (a) en 6 voor de interpretatie van de gecombineerde nomenclatuur en de tekst van de GN-codes 3922, 3922 90 en 3922 90 00. Zie ook de toelichtingen op het Geharmoniseerde Systeem voor Rubriek 8481, Uitsluitingsnota (b): "U-bochten [loopvallen] voor afvalwater in gootstenen, toiletten, badkamers en dergelijke, en ook spoelbakken, al dan niet uitgerust met hun mechanisme, die zijn ingedeeld op basis van hun samenstellende materialen (dat wil zeggen de posten 3922, 6910 of 7324) ".
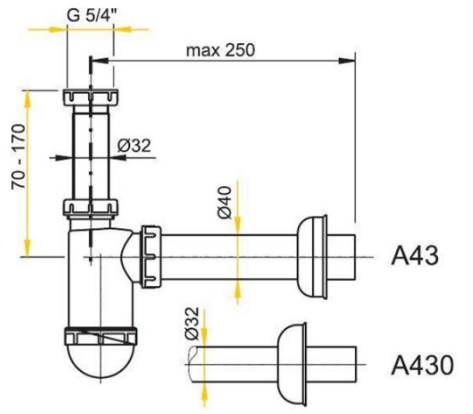		
Conclusie 173e vergadering Comité douanewetboek, afdeling Tarief- en statistieknomenclatuur (TAXUD/2535719/2016)		

Geen officiële versie

Omschrijving van de goederen	Goederencode	Conclusie
Het product is een toiletbril, bestaande uit een stoel en een deksel. Het oppervlak van beide delen van de stoel heeft een wit glanzend verf uiterlijk. In het meegeleverde monster (het zitdeksel en de stoel doormidden gesneden in het midden) bevindt zich een hardbruine vulling tussen de witte bedekking van de oppervlakken. Het product is vervaardigd uit 100 % houtmeel (geclaimd postindustrieel houtafval), gecombineerd met hars en geschilderd met een water gebaseerde acrylverf. Het materiaal dat bij het gietproces wordt gebruikt is een mengsel van houtmeel en thermohardhars in de verhouding van ongeveer 85 % houtmeel tot 15 % hars. Dat mengsel wordt in een mal samengeperst en gedurende ca. 3 minuten verhit tot een temperatuur van 198 °C.	3922 20 00	Uit de rondvraag bleek dat een meerderheid van de lidstaten het betrokken product onder post 3922 (GN-code 3922 20 00) zou classificeren, aangezien het houtmeel slechts een vulmiddel is en de kunststof de houtvezels in het houtmeel bijeenhoudt en het product zijn wezenlijke karakter geeft. De indeling onder GN-code 3922 20 00 is vastgesteld op basis van de algemene regels 1, 3 b) en 6 voor de interpretatie van de gecombineerde nomenclatuur en de tekst van de GN-codes 3922 en 3922 20 00.
 		
Conclusie 206e vergadering Comité douanewetboek, afdeling Tarief- en statistieknomenclatuur (TAXUD/2811511/2019)		

Geen officiële versie

3923:
ARTIKELEN VOOR VERVOER OF VOOR VERPAKKING, VAN KUNSTSTOF; STOPPEN, DEKSELS, CAPSULES EN ANDERE SLUITINGEN, VAN KUNSTSTOF:

Omschrijving van de goederen	Goederencode	Conclusie
Artikel 1: een lege kunststof lippenstiftapplicator bestaande uit een cilindrische buisje met een schroefmechanisme, 9,5 cm lang. Artikel 2: lippenstiftverpakking in de vorm van een leeg buisje, zonder dekseltje, met een inwendig schroefmechanisme om de lippenstift naar boven of naar beneden te bewegen, en bedekt met een dunne aluminium behuizing met een goudkleurige metallisering met spiegelglans, met het logo van het merk.	3923 90 00	Deze artikelen worden ingedeeld onder post 3923, onderverdeling 3923 90 00, als andere artikelen voor verpakking, uit kunststof, door toepassing van de Algemene Indelingsregels 1 en 6 voor de interpretatie van de Gecombineerde Nomenclatuur. Het inwendige schroefmechanisme in deze cilindrische lippenstiftbuisjes, waarmee de lippenstift op en neer bewogen wordt, sluit indeling van het product onder post 3923 niet uit.

Article 1





Article 2





Conclusie 226e vergadering Comité douanewetboek, afdeling Tarief- en statistieknomenclatuur (TAXUD/6710023/2021)

Geen officiële versie

Omschrijving van de goederen	Goederencode	Conclusie
Een kampeertank uit flexibele polymeer met een capaciteit van 5 liter, voorzien van een veiligheidsdop en een handvat en ontworpen om gevuld te worden met water of andere vloeistoffen. De tank is plat opgevouwen wanneer ze niet gebruikt wordt en staat rechtop wanneer ze vol is, op tafel staand als een waterdispenser.	3923 30 90	Dit artikel moet worden ingedeeld onder post 3923, GN-code 3923 30 90, als flessen, flacons en dergelijke artikelen voor vervoer of voor verpakking, met een capaciteit van meer dan 2 liter, door toepassing van de Algemene Indelingsregels 1 en 6 voor de interpretatie van de Gecombineerde Nomenclatuur.
		
Conclusie 226e vergadering Comité douanewetboek, afdeling Tarief- en statistieknomenclatuur (TAXUD/0091399/2021)		

Geen officiële versie

3924:
TAFELGEREI, KEUKENGEREI, ANDERE HUISHOUDELIJKE ARTIKELEN EN HYGIËNISCHE EN TOILETARTIKELEN, VAN KUNSTSTOF:

Omschrijving van de goederen	Goederencode	Conclusie
De "konjac-spons" is gemaakt van zogenaamd konjac-poeder dat hoofdzakelijk bestaat uit glucomannan door een specifiek productieproces: 1) Het konjac-poeder en calciumhydroxide worden toegevoegd aan koud water en vervolgens grondig gemengd, 2) de gemengde ingrediënten worden snel in een mal gegoten, 3) laat het gegoten mengsel staan om te stollen, 4) laat het gevormde mengsel enkele uren sudderen tot het volledig gehard is, 5) afkoelen in een watertank, 6) vriesdrogen, 7) dan worden de sponzen in een droogruimte geplaatst, 8) de sponzen zijn verpakt en het proces is voltooid. Een konjac-spons heeft meestal de vorm van een kleine gehalveerde bal om in de hand te houden maar kan ook anders gevormd zijn. Het is verkrijgbaar in verschillende kleuren en wordt gebruikt voor huidreiniging. Informatie van internet geeft aan dat een konjac-spons ongeveer een maand (4-6 weken) kan worden gebruikt; na die tijd moet het worden weggegooid.	3924	Een rondvraag gaf aan dat een duidelijke meerderheid van de vertegenwoordigde lidstaten (24, die 94,4% van de bevolking vertegenwoordigen), waaronder de twee lidstaten, die BTI's onder rubriek 1404 hebben afgegeven, de konjac-spons onder post 3924 zouden indelen. Twee lidstaten onthielden zich (3,6%) en twee lidstaten (2,2%) waren afwezig. De voorzitter besluit dat het Comité een duidelijk indelingsadvies heeft gegeven zonder tegengestelde standpunten. Daarom is het niet nodig om een maatregel te nemen.
		
Conclusie 182e vergadering Comité douanewetboek, afdeling Tarief- en statistieknomenclatuur (TAXUD/2613278/2017)		

Geen officiële versie

Omschrijving van de goederen	Goederencode	Conclusie
Rechthoekige recipiënten gemaakt van zachte polymeren met een capaciteit van 1,5 tot 3 liter, om gevuld te worden met water of andere dranken en om gedragen te worden op de rug in een specifieke zak. Ze zijn voorzien van een slang uit zachte polymeer die uit de zak steekt en in de mond van de gebruiker gehouden wordt opdat het op elk moment kan gebruikt worden als rietje. Voor handenvrije hydratatie. Ze zijn voorzien van een tweede grotere opening, gesloten met een kunststof dop, die toelaat ze met vloeistof te vullen.	3924 90 00	Deze artikelen, gebruikt als alternatief voor drinkflessen, laten gebruikers toe te drinken terwijl ze hun handen vrijhouden, bijvoorbeeld tijdens het wandelen of hiken. Deze artikelen moeten worden ingedeeld onder post 3924, GN-code 3924 90 00, als andere huishoudartikelen, door toepassing van de Algemene Indelingsregels 1 en 6 voor de interpretatie van de Gecombineerde Nomenclatuur.
		
Conclusie 226e vergadering Comité douanewetboek, afdeling Tarief- en statistieknomenclatuur (TAXUD/0091399/2021)		

Geen officiële versie

Omschrijving van de goederen	Goederencode	Conclusie
Een antimicrobieel systeem om te baden, in een set voor de verkoop in het klein, bestaande uit (i) een herbruikbare kunststof recipiënt (afmetingen ongeveer 43 x 33 x 35 cm); (ii) wegwerpzakjes uit kunststof voor eenmalig gebruik in een scheurrol; en (iii) een zakjesdispenser. Het recipiënt, de zakjes en de dispenser zijn geïmpregneerd in een antimicrobieel mengsel (zilverionenbiocide) dat het verspreiden van pathogenen verhindert. De rol met zakjes wordt gemonteerd op de dispenser. Het systeem is ontworpen om kruisbesmetting en het verspreiden van pathogenen bij het wassen van patiënten in ziekenhuizen, zorg- en andere instellingen te verhinderen.	3924 90 00	Indeling onder post 9018 als medisch instrument of toestel wordt uitgesloten, gezien het product niet gebruikt wordt voor de medische behandeling van een aandoening van een patiënt. Het feit dat de zakjes en dispenser geïmpregneerd zijn met het antimicrobieel mengsel, dat enkel dient om kruisbesmetting en het verspreiden van pathogenen tegen te gaan, maakt ze geen medische instrumenten of toestellen om diagnoses te stellen, of het voorkomen of behandelen van ziekte of voor operaties, enzoverder. Bovendien sluiten de GS-toelichtingen van post 9018 sanitaire goederen op basis van metaal uit. Deze interpretatie kan doorgetrokken worden naar analoge producten van kunststof. Indeling onder post 3922 wordt eveneens uitgesloten gezien het antimicrobiële recipiënt niet de eigenschappen heeft van sanitaire goederen van deze post gezien de afmetingen, de niet-permanente setup en het gebrek aan aansluiting aan het rioolnetwerk (zie ook GS-toelichtingen op post 3922, uitsluiting (a)). Het recipiënt heeft de eigenschappen van een klein draagbaar sanitair artikel van post 3924 (zie ook GS-toelichtingen op post 3924, item (D)). Dit product dient ingedeeld te worden onder post 3924, onderverdeling 3924 90 00, als andere hygiënische en toiletartikelen, van kunststof, door toepassing van de Algemene Indelingsregels 1, 3 (b) en 6 voor de interpretatie van de Gecombineerde Nomenclatuur.

Geen officiële versie



Conclusie van de 230ste vergadering van het CCC, sectie tarifaire en statistische nomenclatuur (TAXUD/903173/2021)

Geen officiële versie

Omschrijving van de goederen	Goederencode	Conclusie
De emmer is gemaakt van polypropyleen (PP) met een opening bovenaan die 23 cm in diameter meet en een hoogte van 29 cm. De basiseenheid meet 15 cm in diameter en 6,5 cm in hoogte. Het van kleur veranderende licht werkt op oplaadbare USB-batterijen. In de basis is ook de luidspreker ingebouwd die verbinding maakt met een Bluetooth-apparaat om muziek af te spelen. Het product is voornamelijk ontworpen voor gebruik als feestinkleding. Het product heeft 3 functies : - de plastic wijnemmer kan worden gebruikt om gebottelde dranken koel te houden wanneer er ijs in de emmer met de dranken wordt gedaan, - de ingebouwde luidspreker kan verbinding maken met een Bluetooth-apparaat om muziek af te spelen, - het van kleur veranderende licht geeft een sfeervolle verlichting. De geluidskwaliteit van de luidspreker is hoog, maar het sfeervolle licht is niet voldoende om een kamer te verlichten. De wijnemmer heeft geen koelfuncties en vereist ijs.	3924	Het dossier betreffende de indeling van "Verlichte ijsemmer met Bluetooth-luidspreker" (zoals beschreven in de onderwerping/product 2) wordt gesloten met de conclusie dat deze moet worden ingedeeld als "Tafelgerei, keukengerei, andere huishoudelijke artikelen en hygiënische en toiletartikelen, van kunststof" onder post 3924, door toepassing van algemene regel 1, 3 b) en 6 en door de bewoordingen van post 3924. Gezien zijn objectieve kenmerken is het sfeerlicht niet voldoende om een kamer te verlichten, zodat indeling onder post 9405 is uitgesloten. Ondanks het feit dat het artikel een ingebouwde luidspreker heeft, is indeling onder post 8518 eveneens uitgesloten, omdat het op grond van algemene regel 3, onder b), zijn wezenlijke karakter ontleent aan kunststof, zodat het moet worden ingedeeld volgens de post van de samenstellende stof (kunststof).
		
Conclusie van de 237ste vergadering van het CCC, sectie tarifaire en statistische nomenclatuur (TAXUD/3347852/2022)		

Geen officiële versie

3926:
ANDERE ARTIKELEN VAN KUNSTSTOF EN ARTIKELEN VAN ANDERE STOFFEN BEDOELD BIJ DE POSTEN 3901 TOT EN MET 3914:

Omschrijving van de goederen	Goederencode	Conclusie
Ontkoppelingsring, voor gebruik als onderdeel van ultrasone sensoren voor parkeerhulpmiddelen. Ontkoppelingsringen worden geassembleerd op geautomatiseerde lijnen met andere mechanische en elektronische componenten in rijhulpsystemen voor auto's, voornamelijk voor parkeerhulp (ULS - Ultrasonic Parking Sensor). Deze systemen zijn door autofabrikanten geïntegreerd in de meeste van hun modellen in Europa en wereldwijd. Ontkoppelingsringen bieden afdichtende en isolerende functies om de sensoren te beschermen tegen externe trillingen, dewelke de kwaliteit en nauwkeurigheid van de sensoruitvoer verstoren. Ontkoppelingsringen zijn zeer gevoelig in termen van binnendiameter tolerantie (15,4 mm + 0 / 0,1) en afronding. Ze worden vervaardigd met behulp van verticale spuitgietmachines die voldoen aan specifieke kwaliteitsnormen.	3926	Het dossier betreffende de indeling van ontkoppelingsringen voor parkeersensoren wordt gesloten met de conclusie dat de indeling als delen van sensoren in post 8512 is uitgesloten, omdat ze niet essentieel zijn voor de werking van de sensor, en ze worden hierdoor ingedeeld volgens hun samengesteld materiaal onder post 3926.

3926 90 97 "Decoupling Ring" in European sensor assembly

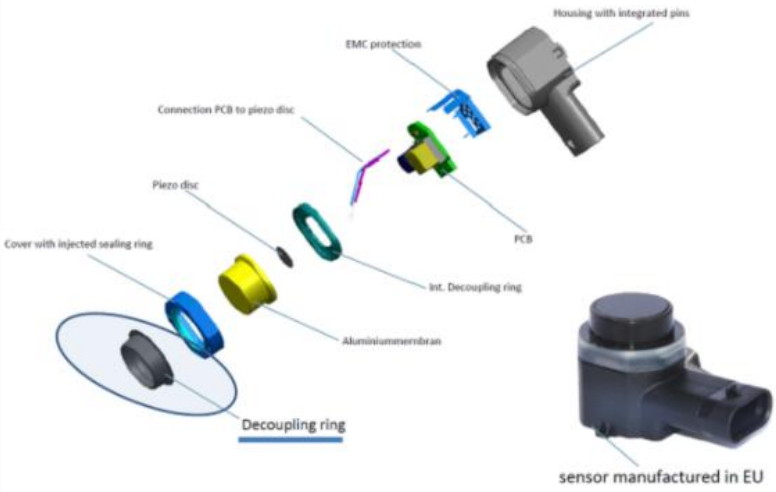

Conclusie 180e vergadering Comité douanewetboek, afdeling Tarief- en statistieknomenclatuur (TAXUD/3310001/2017)

Geen officiële versie

Omschrijving van de goederen	Goederencode	Conclusie
Het artikel in kwestie is zonwering voor voorruiten. De onderkant is vervaardigd van EPE-schuim en de bovenzijde is bekleed met een aluminiumfolie met een dikte van niet meer dan 0,2 mm. Het is specifiek gevormd met afgeronde hoeken, omgezoomde randen en uitstekende delen aan de zijde om aan de deur te worden bevestigd. Dergelijke artikelen zijn bedoeld om auto's tegen zonnestralen te beschermen.	3926	De zaak met betrekking tot de indeling van „zonwering" wordt afgesloten met de conclusie dat: Indeling onder post 8708 is uitgesloten omdat het artikel niet onmisbaar is voor de werking van het motorvoertuig, noch om het motorvoertuig aan te passen voor een bepaalde activiteit of om het scala van zijn werkzaamheden uit te breiden, dan wel het in staat te stellen een bepaalde dienst te verrichten die met zijn hoofdfunctie verband houdt (zie zaak C-152/10, Unomedical, ECLI:EU:C:2011:402, punten 29 en 36). Het artikel moet daarom worden ingedeeld naar het materiaal waarvan het is vervaardigd (kunststof), dat het artikel zijn wezenlijke karakter verleent onder post 3926 als andere artikelen van kunststof.
		
Conclusie 199e vergadering Comité douanewetboek, afdeling Tarief- en statistieknomenclatuur (TAXUD/158802/2019)		

Geen officiële versie

Omschrijving van de goederen	Goederencode	Conclusie
Het product is een kunststof container die in verschillende maten beschikbaar is en bijna rechthoekig is. Kleinere maten zijn uitgerust met twee wielen en een grotere met vier wieltjes. Het heeft een deksel en de grotere heeft handvatten om het gemakkelijker te maken om het product te verplaatsen. In de kleinere maten kan het scharnier van het deksel als handvat worden gebruikt. Op de voorrand van het product is er een handgreep voor een lift van een vuilniswagen. Met een lift kan het product worden opgeheven en gemakkelijk worden leeggemaakt. De grotere container heeft een tap aan beide zijden. Het product wordt verkocht als een afvaltransportcontainer. Het kan worden gebruikt voor het opslaan van afval en omdat het is uitgerust met wielen, kan het worden verplaatst naar de plaats waar het wordt leeggemaakt. Het product is gemaakt van polyetheen kunststof. Inhoud 240 liter (96 kg), afmetingen 721 maximaal 582 maximaal 1 069 mm, 14,15 kg. Inhoud 660 liter (260 kg), afmetingen 1370 maximaal 780 maximaal 1 218 mm, 42,6 kg.	3926	De zaak met betrekking tot de indeling van „afvalcontainer met wielen” wordt afgesloten met de conclusie dat de „grote containers” niet kunnen worden beschouwd als huishoudelijke artikelen van post 3924. Zij zijn in de eerste plaats bedoeld om afval of huishoudelijk afval te verzamelen en op te slaan. De goederen worden voorzien van wielen om het vervoer van het huis naar de rand van een weg te vergemakkelijken. Bijgevolg moeten de grote containers worden ingedeeld naar het materiaal waarvan zij zijn vervaardigd onder post 3926 als andere artikelen van kunststof. Bovendien moeten de „kleine containers met wielen” worden ingedeeld onder post 3924 als ander huishoudartikelen van kunststof na een conclusie op GS-niveau (zonder reservering van de betrokken partijen). Indeling onder de posten 8716 of 3926 is uitgesloten. (het indelingsadvies zal op de vergadering van het geharmoniseerd comité voor de periode 16-27 september worden opgesteld.)
		
Conclusie 199e vergadering Comité douanewetboek, afdeling Tarief- en statistieknomenclatuur (TAXUD/5186639/2018)		

Geen officiële versie

Omschrijving van de goederen	Goederencode	Conclusie
Kunststof beeldjes die personages van videospelletjes voorstellen. Grootte variërend van 20 tot 36 cm.	3926	Het dossier betreffende de indeling van "Beeldjes geïnspireerd door videogames" wordt afgesloten door te concluderen dat: "De producten, die worden beschreven in de onderwerping, hebben vanwege hun ontwerp, omvang en aard overwegend een decoratieve/ornamentele waarde. De decoratieve waarde ervan overtreft de ontspanningsfunctie (van kinderen en volwassenen) van post 9503. Zij moeten daarom op grond van algemene indelingsregels 1 en 6 worden ingedeeld naar de aard van het samengesteld materiaal (kunststof) - onder post 3926.
    		
Conclusie 178e vergadering Comité douanewetboek, afdeling Tarief- en statistieknomenclatuur (TAXUD/318620/2017)		

Geen officiële versie

Omschrijving van de goederen	Goederencode	Conclusie
Beschrijving van een voorbeeld 'frame van een chroompaneel' met de volgende kenmerken, onder andere: • gemaakt van kunststof; • chroomkleurig; • met verschillende bevestigingspunten; • voor installatie op het dashboard; • speciaal gevormd; • ongeveer 1 meter lang; • voor installatie in een specifiek voertuigmodel Afdekkingen of decoratieve afwerking voor bevestiging aan de middenconsole, het dashboard of de deurpanelen van motorvoertuigen. Dergelijke 'decoratieve versieringen' worden over het algemeen geheel of althans grotendeels uit kunststof vervaardigd. Ze bestaan in verschillende maten en kleuren.	3926	De zaak betreffende de indeling van "sierlijsten, lijstwerk, afdekkingen voor interieuraccessoires II" wordt gesloten met het besluit dat de tekst bij post 8708 luidt: "Delen en toebehoren van motorvoertuigen bedoeld bij de posten 8701 en 8705". Specifieke delen van voertuigen worden genoemd in de onderverdelingen van post 8708 (zoals onderverdeling 8708 10 "Bumpers en delen daarvan" of onderverdeling 8704 40 "Versnellingsbakken en delen daarvan") en ook naar onderdelen van deze onderdelen wordt verwezen. Aan de andere kant verwijzen sommige onderverdelingen niet expliciet naar de delen van onderdelen (zoals onderverdeling 8708 21 "veiligheidsstoelen"). Aangezien onderverdeling 8708 99 alleen "overige" aanduidt, moet deze aldus worden geïnterpreteerd dat delen van delen van motorvoertuigen niet onder deze onderverdeling kunnen worden ingedeeld, tenzij zij onder een van de andere onderverdelingen van post 8708 kunnen worden ingedeeld. Dit is in overeenstemming met Uitvoeringsverordening (EU) nr. 0535/2013 van de Commissie (dekking voor een vergrendelingsmechanisme van een veiligheidsgordel), nr. 0615/2013 (deel van een inschuifeenheid van veiligheidsgordels) en Uitvoeringsverordening van de Commissie (EU) 2017/636 (gordel met dubbele gordelgordel) waaruit duidelijk blijkt dat delen/ toebehoren van delen van voertuigen niet onder post 8708 vallen, tenzij specifiek vermeld in de onderverdeling/ de tekst van GN-code. Dashboards van voertuigen moeten worden ingedeeld onder GN-code 8708 29 90 als delen van carrosserieën overeenkomstig GS-toelichting op post 8708, punt B). Bijgevolg kunnen delen van dashboards (delen van onderdelen) niet worden ingedeeld onder GN-code 8708 29 90. Decoratieve sierlijsten, sierlijsten en afdekkingen voor interieuraccessoires voor auto's kunnen bijgevolg niet worden ingedeeld onder post 8708, maar moeten worden ingedeeld naar hun samengestelde materiaal.

Geen officiële versie

 	
Conclusie 195e vergadering Comité douanewetboek, afdeling Tarief- en statistieknomenclatuur (TAXUD/4535851/2018)	

Omschrijving van de goederen	Goederencode	Conclusie
Behuizing voor een achteruitkijkspiegel van motorvoertuigen, van kunststof, in verschillende vormen, kleuren en maten. De behuizing bedekt de achterzijde van de achteruitkijkspiegel van het motorvoertuig.	3926 90 97	Het dossier betreffende de indeling van “behuizing van een autospiegel” wordt afgesloten met de conclusie: dat een kunststof behuizing van een achteruitkijkspiegel, bestaande uit twee kunststof delen die zijn ontworpen om met hulp van klemmen te worden bevestigd aan de spiegel moet worden ingedeeld onder GN-code 3926 90 97 volgens het materiaal, omdat het artikel niet het wezenlijk karakter heeft van een volledige achteruitkijkspiegel in de zin van algemene indelingsregel 2(a), en de meest specifieke post voor een achteruitkijkspiegel (post 7009 of post 8306 afhankelijk van het materiaal van de spiegel) in de zin van algemene indelingsregel 3(a) kon evenmin worden geïdentificeerd. Aangezien de volledige autospiegel wordt ingedeeld ofwel onder onderverdeling 7009 10 (glazen achteruitkijkspiegels voor voertuigen) of onder onderverdeling 8603 30 (achteruitkijkspiegel van onedel metaal, zie GS-toelichting op 8306, (C), 4de paragraaf) en is uitgesloten van afdeling XVII (zie GS-toelichting op afdeling XVII, algemeen, (9)) kunnen de aparte onderdelen van deze spiegel niet worden ingedeeld onder afdeling XVII.
		
Conclusie 187e vergadering Comité douanewetboek, afdeling Tarief- en statistieknomenclatuur (TAXUD/206925/2018)		

Geen officiële versie

Omschrijving van de goederen	Goederencode	Conclusie
Voedersilo met een gepolijst stalen deksel en stalen bodem. Het zaad wordt op zijn plaats gehouden door een kunststof koker.	3926 90 97	Het dossier wordt afgesloten door te concluderen dat het product dat in de onderwerping wordt beschreven, moet worden ingedeeld op grond van algemene indelingsregels 1, 3 (b) en 6 onder GN-code 3926 90 97 als andere artikelen van kunststof. Andere "vogelvoeders" moeten van zaak tot zaak worden ingedeeld.











Conclusie 178e vergadering Comité douanewetboek, afdeling Tarief- en statistieknomenclatuur (TAXUD/339299/2017)

Geen officiële versie

Omschrijving van de goederen	Goederencode	Conclusie
De goederen in kwestie zijn verschillend gevormde muurpluggen van kunststof in de zin van aantekening 1 op hoofdstuk 39. De goederen hebben een geribbeld exterieur of zijn voorzien van een zijdelings draaiend anti-rotatiesysteem. De goederen zijn bedoeld om te worden ingebracht in een geboorde opening in muren of vloeren en dienen als ankers voor schroeven. Meestal verpakt in kartonnen dozen van verschillende groottes, met 20, 50 of 100 muurpluggen.	3926 90 97	Uit een rondvraag bleek dat een meerderheid van 20 lidstaten de voorkeur gaf aan indeling onder post 3926. De lidstaten waren het erover eens dat de logica van de nomenclatuur moet worden gerespecteerd: artikelen van post 8302 (bevestigingsmiddelen voor basismetalen) lijken in principe sterk op producten van post 3925. Aangezien het litigieuze product in metaal niet onder post 8302 valt, valt het niet onder post 3925 wanneer het van kunststof is. In overeenstemming met het advies van de meerderheid van de lidstaten moeten de betrokken kunststof muurpluggen derhalve worden ingedeeld onder GN-code 3926 90 97. De voorzitter besloot dat de indeling van het product in de zin van post 3926 is vastgesteld.
   		
Conclusie 185e vergadering Comité douanewetboek, afdeling Tarief- en statistieknomenclatuur (TAXUD/3751464/2017)		

Geen officiële versie

Omschrijving van de goederen	Goederencode	Conclusie
Het product in kwestie is een plastic armsteun die is uitgerust met speciale metalen scharnieren. Het is gemonteerd op een beweegbare adapter die aan de middenconsole is bevestigd tussen de voorstoelen van het voertuig. Hij biedt voldoende ondersteuning voor de arm tijdens het besturen en fungeert als dekmantel voor de opslagruimte. Het artikel is bedoeld voor installatie in motorvoertuigen.	3926 90 97	De indeling van „Armsteun voor een bewaarruimte” wordt afgesloten door te concluderen dat indeling onder GN-code 8708 29 90 als andere delen of toebehoren van motorvoertuigen bedoeld bij de posten 8701 tot en met 8705 uitgesloten is, aangezien het artikel niet onmisbaar is voor de werking van het motorvoertuig, het motorvoertuig niet voor een bepaalde activiteit aanpast of het scala aan activiteiten uitbreidt of het in staat stelt een bepaalde dienst te verrichten die met zijn hoofdfunctie verband houdt (zie zaak C-152/10, Unomedical, ECLI:EU:C:2011:402, punten 29 en 36). Het artikel moet daarom worden ingedeeld naar het materiaal waarvan het is vervaardigd (kunststof), dat het artikel zijn wezenlijke karakter verleent onder GN-code 3926 90 97 als andere artikelen van kunststof, op grond van de algemene regels 1, 3 b) en 6 voor de interpretatie van de gecombineerde nomenclatuur.
		
Conclusie 197e vergadering Comité douanewetboek, afdeling Tarief- en statistieknomenclatuur (TAXUD/157814/2019)		

Geen officiële versie

Omschrijving van de goederen	Goederencode	Conclusie
Tablet ophanginrichtingen die hoofdzakelijk worden gebruikt voor de montage van tabletten, vervaardigd van verschillende materialen, bv. kunststof of metaal (vaak aluminium). Zij vallen in verschillende modellen en hebben verschillende gebruiksdoeleinden. Sommige kunnen worden bevestigd aan de hoofdsteunen van een auto, andere zijn bestemd voor bureaus en zijn geschikt om de gebruiker op te vangen of over een kantelmechanisme te beschikken.	3926 90 97	De zaak betreffende de classificatie van „tablet ophanginrichtingen" afgesloten met de conclusie dat: De artikelen moeten worden ingedeeld naar het materiaal waarvan zij zijn vervaardigd. Indeling onder post 8473 als delen of toebehoren (andere dan koffers, hoezen en dergelijke) waarvan kan worden onderkend dat zij uitsluitend of hoofdzakelijk bestemd zijn voor de machines bedoeld bij de posten 8470 tot en met 8472, is uitgesloten op grond van indelingsmaatregelen waarbij bepaalde indelingsbeginselen worden vastgesteld. Indeling als onderdeel van de tablet is uitgesloten omdat het artikel niet onmisbaar is voor de functie van dat tablet. Indeling als accessoire van de tablet is eveneens uitgesloten, aangezien het artikel de tablet niet voor een bepaalde handeling aanpast, het gamma van de activiteiten niet uitbreidt, en het niet in staat stelt een bepaalde dienst uit te voeren die verband houdt met de hoofdfunctie ervan (zie zaak C-152/10, Unomedical, ECLI:EU:C:2011:402, punten 29 en 36). Het artikel moet daarom worden ingedeeld naar het materiaal waaruit het is vervaardigd (kunststof), onder GN-code 3926 90 97 als andere artikelen van kunststof. De GS-toelichting op post 8473 (tweede alinea) sluit ook de indeling van de betrokken producten als accessoire uit.
 		
Conclusie 199e vergadering Comité douanewetboek, afdeling Tarief- en statistieknomenclatuur (TAXUD/531292/2019)		

Geen officiële versie

Omschrijving van de goederen	Goederencode	Conclusie
De betrokken goederen zijn: A) specifiek gevormde kabelafdichtingen (24,5 x 24,5 mm) met een ronde opening voor een geïsoleerde kabel en vier ronde gaten in de hoeken voor bevestiging aan een connector B) specifiek gevormde collectieve zegels (36,5 x 16,1 mm) met in totaal 22 ronde gaten gerangschikt in rijen, waardoor individuele, geïsoleerde draden kunnen worden geschroefd. De afdichtingen zijn bevestigd aan een afdichtinghouder binnen de connector.	3926 90 97	Gelet op het bovenstaande wordt het geval met betrekking tot de indeling van „kabelafdichtingen” afgesloten door te concluderen dat de door het beschreven product verrichte functie, de bescherming van elektrische verbindingsstukken tegen stof of vocht, niet als „isolatie” in de zin van post 8547 moet worden beschouwd. Het artikel wordt niet beschouwd als een onderdeel van een elektrisch apparaat in de zin van aantekening 2, onder b), op afdeling XVI, aangezien de aanwezigheid ervan niet noodzakelijk is voor de werking van de connector. Daarom moet het beschreven product op grond van GIR 1 en 6 worden ingedeeld onder GN-code 3926 90 97 als andere artikelen van kunststof.
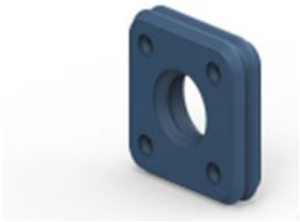 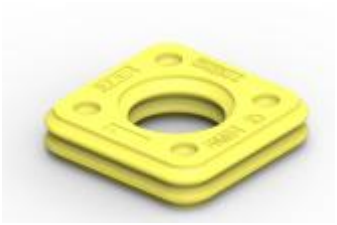 		
Conclusie 207e vergadering Comité douanewetboek, afdeling Tarief- en statistieknomenclatuur (TAXUD/1250925/2020)		

Geen officiële versie

Omschrijving van de goederen	Goederencode	Conclusie
Opblaasbare loungezetel bestaande uit twee compartimenten van kunststof, met een afmeting van ongeveer 180 cm x 130 cm. Elk compartiment heeft een veiligheidsklep. Het product weegt ongeveer 3 kg.	3926 90 97	Gelet op het voorgaande wordt het geval met betrekking tot de indeling van een „opblaasbare zitplaats” afgesloten door te concluderen dat het beschreven artikel moet worden ingedeeld onder GN-code 3926 90 97 als andere artikelen van kunststof (indeling volgens het samenstellende materiaal), overeenkomstig GIR 1 en 6 en overeenkomstig het CNEN in hoofdstuk 94 algemeen. GN-toelichting bij hoofdstuk 94, algemeen, luidt "Voor de toepassing van dit hoofdstuk houdt de term "meubel" in dat deze producten in het algemeen bestemd zijn om in particuliere woningen of tuinen te gebruiken, enz. Zie ook de definitie van de term "meubelen" in de GS-toelichting op hoofdstuk 94, algemeen, tweede alinea, (A). Bijgevolg zijn opblaasbare artikelen (zoals opblaasbare stoelen, opblaasbare loungestoelen enz.) die in het algemeen ontworpen zijn om mee te nemen naar verschillende plaatsen (bijvoorbeeld kampeerterreinen, strand, enz.) en daar tijdelijk te worden gebruikt, geen meubels in de zin van hoofdstuk 94, maar afhankelijk van de bestanddelen daarvan zijn kampeerartikelen bedoeld bij post 6306 of artikelen bedoeld bij de hoofdstukken 39 en 40. Door hun objectieve kenmerken zijn deze opblaasbare artikelen gemakkelijk te vervoeren, omdat ze licht, gemakkelijk te plaatsen en weg te halen zijn.” Het artikel in kwestie is opblaasbaar, gemakkelijk te vervoeren, licht, eenvoudig en snel op te zetten en weg te halen. Bovendien is het product ontworpen om op water te drijven en niet om op de grond te worden geplaatst in de zin van aantekening 2 op hoofdstuk 94 en is het derhalve geen meubel in de zin van hoofdstuk 94.
 		
Conclusie 207e vergadering Comité douanewetboek, afdeling Tarief- en statistieknomenclatuur (TAXUD/291029/2020)		

Geen officiële versie

Omschrijving van de goederen	Goederencode	Conclusie
Een artikel (zogenaamde “Gumball machine”), volledig gemaakt van kunststof. Het bestaat uit een plastic houder op een kunststof standaard en een plastieke mechanische draaiknop die, bij het draaien met de hand, een kauwgombal (kauwgom of ander soort snoep) geeft. De “machine” werkt niet met munten en is niet gemaakt voor commercieel gebruik als automaat. Het is geschikt voor thuisgebruik. Het product is volgens de aanvraag aan de betrokken douane niet gevuld met kauwgomballen, maar de producten genoemd in de BTI’s van de andere betrokken lidstaten lijken wel met kauwgomballen/snoepjes gevuld te zijn. Deze zijn dan wel afzonderlijk ingedeeld geweest.	3926 90 97	De zaak betreffende de indeling van “gumball machines” wordt afgesloten door te concluderen dat: Zogenaamde “gumball machines”, bestaande uit een plastic houder op een kunststof standaard en een kunststof mechanische draaiknop die bij het met de hand draaien een “gumball” (kauwgom of ander soort snoep) geeft, wordt ingedeeld onder GN-code 3926 90 97 als “andere artikelen van kunststof”. De indeling is vastgesteld op basis van indelingsregel 1 en 6 voor de interpretatie van de gecombineerde nomenclatuur en de tekst van de GN-codes 3926, 3926 90 en 3926 90 97. Bovendien zijn de betrokken artikelen qua vorm, materiaaleigenschappen en gebruik vergelijkbaar met de omschreven goederen in Verordening (EG) nr. 674/2009 van de Commissie. In beide gevallen functioneren de artikelen met een eenvoudige mechanische draaiknop, die functioneert als een roterende sluiting. Indeling onder post 8479 is daarom uitgesloten. Bovendien dient het artikel zelf niet als een op kwantiteit gebaseerde distributeur, omdat er geen mogelijkheid is om een specifieke hoeveelheid te bepalen die moet worden geleverd. (Dit betekent dat de “gumball machines” niet vergelijkbaar zijn met de goederen omschreven in de GS toelichtingen van post 8479, punt I) (3): “Toestellen voor het afmeten en het afgeven van vaste of vloeibare stoffen (vb. mechanical feed hopper) en mechanische distributietoestellen van werkstukken in werkplaatsen, enzovoort, die niet bestemd zijn voor een bepaalde industrie.”
 		
Conclusie 213e vergadering Comité douanewetboek, afdeling Tarief- en statistieknomenclatuur (TAXUD/5113097/2020)		

Geen officiële versie

Omschrijving van de goederen	Goederencode	Conclusie
De commissie besprak de classificatie van een plastic piercingtip (zogenaamde "spike") met één kanaal, een vasthouddeel met een Luer-connector aan het uiteinde en een verwijderbare dop. Het wordt gebruikt om te prikken en toegang te krijgen tot bloed, zoutoplossing, medicijnen en water in zakken, flessen of injectieflacons. Het artikel kan deel uitmaken van een kit om vloeistof over te brengen in verschillende apparaten (bevochtiger, dialysesysteem, bloedcentrifuge enz.) of kan samen met andere medische instrumenten worden gebruikt bij intraveneuze infusie of handmatige bereiding van medicijnen.	3926 90 97	De zaak met betrekking tot de classificatie van "Spike" wordt gesloten door te concluderen dat: een plastic piercingtip (zogenaamde "Spike") met één kanaal, een vasthouddeel met een Luer-connector aan het uiteinde en een verwijderbare dop die wordt gebruikt om te prikken en toegang krijgen tot bloed, zoutoplossing, medicijnen en water in zakken, flessen of injectieflacons die deel kunnen uitmaken van een kit om vloeistof in verschillende apparaten over te brengen (bijv. luchtbevochtiger, dialysesysteem, bloedcentrifuge enz.) of die samen met andere medische instrumenten voor intraveneuze infusie of handmatige bereiding van medicijnen zijn ingedeeld onder GN-code 3926 90 97 krachtens indelingsregels 1 3(b) en 6. Het is de piercing tip, niet de afneembare dop, die het essentiële karakter van het artikel bepaalt. Bij overbrenging bij de douane is het artikel niet alleen identificeerbaar als onderdeel van een medisch instrument van hoofdstuk 90, omdat het ook kan worden gebruikt met andere artikelen dan die voor specifiek medisch gebruik van hoofdstuk 90, met inbegrip van centrifuges voor het scheiden van bloed in de bestanddelen die zijn ingedeeld onder post 8421. Daarom kan het artikel niet worden beschouwd als een onderdeel of accessoire van een instrument of apparaat van hoofdstuk 90 in de zin van aantekening 2 op hoofdstuk 90. Bovendien zijn de apparaten waarmee het artikel wordt gebruikt niet afhankelijk van de aanwezigheid van de spike om hun functies uit te voeren, noch breidt de spike hun functies uit. Daarom kan de spike volgens de jurisprudentie van het HvJ-EU (bijv. de uitspraak van het HvJ-EU in zaak C-152/10 (Unomedical) niet worden beschouwd als een onderdeel of accessoire van de artikelen waarin hij wordt gebruikt. Daarom moet de indeling gebaseerd zijn op het samenstellende materiaal van het product.

Geen officiële versie

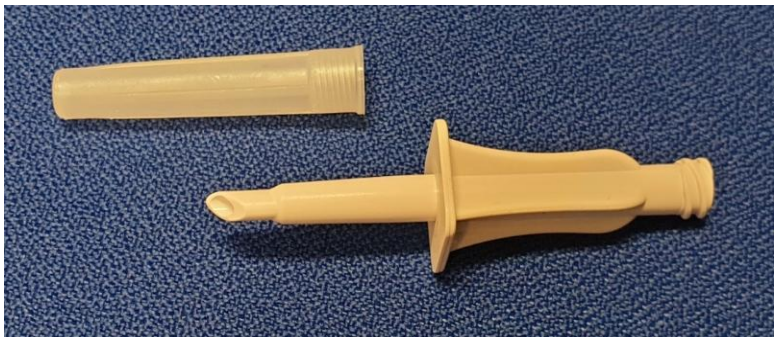

Conclusie 220e vergadering Comité douanewetboek, afdeling Tarief- en statistieknomenclatuur (TAXUD/610324/2021)

Geen officiële versie

Omschrijving van de goederen	Goederencode	Conclusie
Het product is een kop uit warmte-krimpbare kunststof bedoeld voor geïsoleerde elektrische kabels met meerdere aders. Het product bestaat uit een grote ingangsbuis en vier kleinere uitgangsbuizen aan de andere zijde. De kop is gemaakt in verschillende maten, in functie van de omvang van de kabel. De kop is bevestigd aan de isolatie af fabriek en aan de isolatie af fabriek van elke ader. Het gaat hier enkel over de isolatiebescherming van de kabels, om de sterkte en de weerstand tegen externe omstandigheden te garanderen.	3926 90 97	Het dossier betreffende de indeling van een 'kabelhoofd' is afgesloten met de conclusie dat de kop uit warmte-krimpbare kunststof bedoeld voor geïsoleerde elektrische kabels met meerdere aders, gemaakt uit een grote ingangsbuis en vier kleinere uitgangsbuizen aan de andere zijde' ingedeeld wordt onder de GN-code 3926 90 97 als "andere artikelen uit kunststof". De kop wordt gemaakt in verschillende maten, in functie van de omvang van de kabel. Hij wordt gebruikt als beschermende mantel voor de geïsoleerde kabels om de sterkte en de weerstand tegen externe omstandigheden te garanderen. Het product wordt uitgesloten van de tariefpost 3917, want het gaat hier niet om een 'buis, pijp of flexibele slang' volgens aantekening 8 van hoofdstuk 39, noch over een tussenstuk voor buizen en pijpen, gegeven dat het product gebruikt wordt als mantel voor de kabels. Het product wordt eveneens uitgesloten van de tariefpost 8547, want het is in hoofdzaak ontworpen om de mechanische bescherming te verzekeren eerder dan isolatie. Zie eveneens de Uitvoeringsverordening (EC) nr 475/2009 van de Commissie.

Geen officiële versie



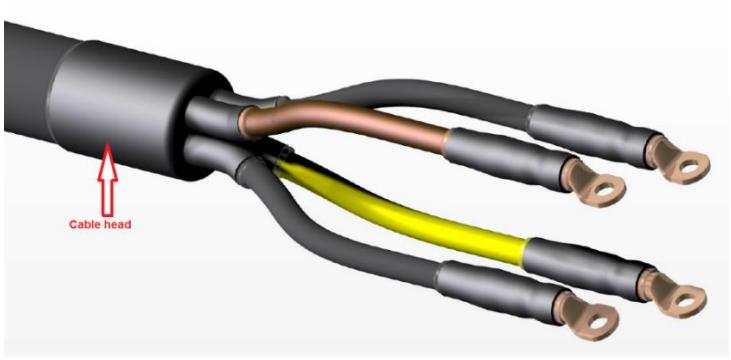

Conclusie van de 223ste vergadering van het CCC, sectie van de tarifaire en statistische nomenclatuur (TAXUD/903655/2021)

Geen officiële versie

Omschrijving van de goederen	Goederencode	Conclusie
“Antimicrobiële baaduitrusting, opgemaakt in een assortiment voor de verkoop in het klein, bestaande uit (i) wegwerpzakjes uit kunststof voor eenmalig gebruik op een scheurrol, en (ii) een dispenser voor de zakjes. De zakjes en de dispenser zijn geïmpregneerd met een antibacterieel mengsel (zilverionenbiocide) dat het verspreiden van pathogenen verhindert. De afscheurbare kunststof zakjes worden bevestigd in de dispenser. Het systeem is ontworpen om kruisbesmetting en het verspreiden van pathogenen bij het wassen van patiënten in ziekenhuizen, zorg- en andere instellingen te verhinderen.	3926 90 97	Indeling onder post 9018 als medisch instrument of toestel wordt uitgesloten, gezien het product niet gebruikt wordt voor de medische behandeling van een aandoening van een patiënt. Het feit dat de zakjes en dispenser geïmpregneerd zijn met het antimicrobieel mengsel, dat enkel dient om kruisbesmetting en het verspreiden van pathogenen tegen te gaan, maakt ze geen medische instrumenten of toestellen om diagnoses te stellen, of het voorkomen of behandelen van ziekte of voor operaties, enzoverder. Indeling onder post 3924 wordt uitgesloten gezien de dispenser die de set het essentiële karakter geeft, niet de eigenschappen heeft van een hygiënisch of toiletartikel van deze post. Dit product dient ingedeeld te worden onder post 3926, onderverdeling 3926 90 97, als andere artikelen, van kunststof, door toepassing van de Algemene Indelingsregels 1, 3 (b) en 6 voor de interpretatie van de Gecombineerde Nomenclatuur.
Conclusie van de 230ste vergadering van het CCC, sectie tarifaire en statistische nomenclatuur (TAXUD/903173/2021)		

Geen officiële versie

Omschrijving van de goederen	Goederencode	Conclusie
De producten zijn cilindrische rollen, gemaakt van kunststofschuim zoals bedoeld bij Aantekening 1 van Hoofdstuk 39, met verschillende lengtes (30, 40, 60, 80 of 90 cm), en met een diameter van ongeveer 14 cm. Ze hebben een niet-gestructureerde oppervlakte, soms met een honingraatafdruk. Ze worden aangeboden als 'pilates-' of 'yogarollen' en ze worden gebruikt als ondersteuning tijdens het oefenen of om op te zitten. Volgens de productinformatie kunnen deze rollen gebruikt worden om de fascia te masseren en los te maken en om spanning en stijfheid te verlichten.	3926 90 97	Producten in een cilindrische vorm, gemaakt van kunststofschuim zoals bedoeld bij Aantekening 1 van Hoofdstuk 39, met verschillende lengtes (30,40, 60, 80, 80 of 90 cm) en met een diameter van ongeveer 14 cm (soms met een honingraatafdruk), zogenaamde 'Pilatesrollen' worden ingedeeld onder GN-code 3926 90 97, volgens het materiaal waaruit ze bestaan. Ze zijn bedoeld om gebruikt te worden als een ondersteuning of om op te zitten, tijdens pilates- of yoga-oefeningen. Niettegenstaande ze ook kunnen gebruikt worden om de fascia te masseren en los te maken, en spanning en stijfheid van de spieren te verlichten, worden ze niet beschouwd als massagetoestellen van post 9019, gezien ze geen specifieke eigenschappen hebben die hen hiervoor geschikt maken, zoals bijvoorbeeld gemaakt zijn van onbuigzaam materiaal en/of een gestructureerde oppervlakte hebben om een massage-effect te hebben wanneer ze tegen/op het lichaam gerold worden. Ze zijn daarom uitgesloten van post 9019.
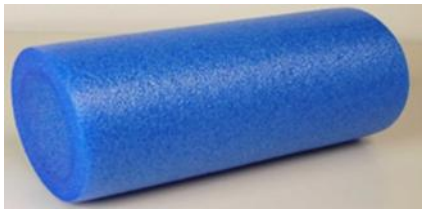		
Conclusie van de 231ste vergadering van het CCC, sectie tarifaire en statistische nomenclatuur (TAXUD/626830/2022)		

Geen officiële versie

Omschrijving van de goederen	Goederencode	Conclusie
De betrokken goederen zijn ballen van kunststof (polypropyleen, polyurethaan, siliconen, rubber) met verschillende diameters (bijvoorbeeld 7,2 cm of 11,5 cm), met een ongestructureerd oppervlak. Zij worden in de handel gebracht als massageballen en dienen om de fasciae en spieren te masseren en daardoor los te maken en spanningen en knopen weg te nemen.	3926 90 97	Het dossier betreffende de indeling van "ballen van kunststof (zogenaamde massageballen)" wordt gesloten met de conclusie dat zij worden ingedeeld onder GN-code 3926 90 97, als andere artikelen van kunststof. De producten worden niet beschouwd als "eenvoudige rubberen rollen of soortgelijke massagetoestellen" (zoals gespecificeerd in de GS-toelichting op post 9019) omdat zij geen aanwijsbare objectieve kenmerken hebben die wijzen op hun gebruik als massagetoestellen; daarom zijn zij uitgesloten van post 9019. Hoewel de producten de objectieve kenmerken hebben van ballen van hoofdstuk 95, zijn zij eveneens uitgesloten van de posten 9503 en 9506, omdat zij niet het karakter van speelgoed hebben en evenmin bestemd zijn om te worden gebruikt bij een concrete sport of een spel in de open lucht. Zij moeten daarom naar aard en samenstelling worden ingedeeld onder post 3926.
 		
Conclusie van de 237ste vergadering van het CCC, sectie tarifaire en statistische nomenclatuur (TAXUD/334786/2022)		

Geen officiële versie

Omschrijving van de goederen	Goederencode	Conclusie
Een dekzeil bestaat uit effen geweven stroken (maximumbreedte 5 mm) die aan beide zijden bekleed/gelamineerd zijn met een dunne laag kunststof. De randen van de stof werden omgevouwen en met hitte verzegeld (eventueel ook gelijmd), en in het omgevouwen gedeelte werd een touwtje gestoken om de hoes vast te kunnen zetten. Aan de randen werden metalen ringen bevestigd (in de hoeken en twee ringen aan elk van de langere randen en één ring aan de kortere randen). De hoeken hebben elementen van buigzame kunststof. De dichtheid van het weefsel is 120 g/m2. Het dekzeil is bedoeld om materiaal te beschermen tegen regen en sneeuw; om ramen, steigers, onafgewerkte daken, enz. te bedekken; om ladingen, aanhangwagens, personenauto's, boten, enz. te beschermen; en om landbouwproducten (graan, hooi, enz.) te beschermen.	3926 90 97	Het dossier betreffende de indeling van een "dekzeil" wordt gesloten met de conclusie dat het beschreven artikel moet worden ingedeeld onder GN-code 3926 90 97 als "andere artikelen van kunststof, andere", met toepassing van algemene regel 1 en 6 en op basis van aantekening 2 a) 3) op hoofdstuk 59. Omdat het dekzeil afgewerkte randen heeft, voorzien is van metalen ringen en op elke hoek stroken heeft, wordt het beschouwd als verder bewerkt dan de artikelen waarop aantekening 10 bij hoofdstuk 39 betrekking heeft. Daarom is indeling onder post 3921 uitgesloten.
		
Conclusie van de 237ste vergadering van het CCC, sectie tarifaire en statistische nomenclatuur (TAXUD/2512350/2021)		

Geen officiële versie

Omschrijving van de goederen	Goederencode	Conclusie
De producten zijn ronde of stervormige kransen van gekleurde plastic ballen van verschillende grootte. Ze zijn bedekt met glanzende metaalkleurige verf met spiegeleffect of volledig bedekt met gekleurde glitter. Sommige kransen zijn ook voorzien van LED-lichtjes. Sommige kransen hebben een touwtje om ze bijvoorbeeld aan een deur te hangen. De kransen hebben een diameter van ongeveer 30 tot 50 cm.	3926 40 00	het dossier betreffende de indeling van kransen van kunststof ballen wordt gesloten met de conclusie dat deze producten moeten worden ingedeeld onder GN-code 3926 40 00 als siervoorwerpen van kunststof. Deze producten kunnen niet worden ingedeeld onder onderverdeling 9505 10 als kerstartikelen, omdat deze producten niet worden erkend als zijnde gebruikt bij kerstfeesten als gevolg van langdurige nationale tradities in de zin van aanvullende aantekening 1, onder a), op hoofdstuk 95 en zij niet uitsluitend zijn ontworpen of erkend als zijnde ontworpen voor kerstmis of voor een andere specifieke festiviteit overeenkomstig de punten 1, 2 en 3 van de GN-toelichting op post 9505.
  		
Conclusie van de 240ste vergadering van het CCC, sectie tarifaire en statistische nomenclatuur (TAXUD/3348421/2022)		

Geen officiële versie

Omschrijving van de goederen	Goederencode	Conclusie
“kleurenplaten”, gemaakt van kunststof in verschillende kleuren. Ze worden geleverd in een doosje of gebundeld in een ring. De kleurenplaten worden uitsluitend gebruikt om de verschillende kleuropties te tonen.	3926 90 97	Zij worden ingedeeld onder GN-code 3926 90 97, afhankelijk van het materiaal waaruit zij zijn vervaardigd. De indeling wordt bepaald door de algemene regels 1 en 6 voor de interpretatie van de gecombineerde nomenclatuur en door de bewoordingen van de GN-codes 3926, 3926 90 en 3926 90 97. Indeling onder post 9023 00, als „modellen voor demonstratiedoeleinden (bijvoorbeeld voor onderwijs en tentoonstellingen), ongeschikt voor andere doeleinden”, is uitgesloten. De producten in kwestie zijn slechts eenvoudige platen (of soortgelijke stukken) in verschillende kleuren, die worden beschouwd als monsters die verschillende kleuropties tonen. Het zijn echter geen modellen en zij voldoen niet aan de bepalingen van de GS-aanwijzingen bij post 9023 00, punt 5, omdat zij evenmin vitrines of tentoonstellingspanelen zijn. De indeling van deze producten op basis van het materiaal waaruit zij zijn vervaardigd, kan ook indirect worden gerechtvaardigd door Uitvoeringsverordening (EU) nr. 1993/2024 van de Commissie en door Verordening (EG) nr. 652/2007 van de Commissie betreffende de indeling van bepaalde goederen in de gecombineerde nomenclatuur. In beide verordeningen wordt de indeling van producten als modellen (onder post 9023) uitgesloten.

Geen officiële versie



Conclusie van de 272ste vergadering van het CCC, sectie tarifaire en statistische nomenclatuur (TAXUD/5342255/2025)

Geen officiële versie

4008:
PLATEN, VELLEN, STRIPPEN, STAVEN EN PROFIELEN, VAN NIET-GEHARDE GEVULKANISEERDE RUBBER:

Omschrijving van de goederen	Goederencode	Conclusie
Het product in kwestie bestaat uit latexschuimrubber in de vorm van geperforeerde platen. Dit latexschuimrubber wordt gebruikt als opvulmateriaal voor de vervaardiging van matrassen.	4008	Aangezien uit de indicatieve rondvraag is gebleken dat een meerderheid van de lidstaten het betrokken product in rubriek 4008 zou indelen, werd voorgesteld om de zaak te sluiten, aangezien het rechthoekige latexschuimrubber dat voor het vullen van matrassen wordt gebruikt, zijn perforatie (de gaten) ontvangt tijdens het vulkanisatieproces. Deze indeling wordt bevestigd door de formulering van aantekening 9 op hoofdstuk 40.
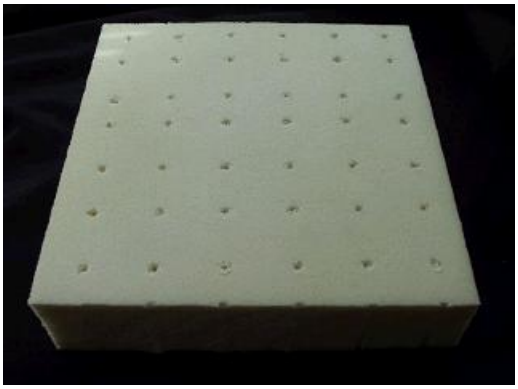		
Conclusie 196e vergadering Comité douanewetboek, afdeling Tarief- en statistieknomenclatuur (TAXUD/5075050/2018)		

Geen officiële versie

4011:
NIEUWE LUCHTBANDEN VAN RUBBER:

Beschrijving van de goederencode	Goederencode	Conclusie
Nieuwe banden, van rubber, met de karakteristieken van banden voor voertuigen van de categorieën M2, M3, N en O3 en O4, met een snelheidsindex “N”, aangeboden om gebruikt te worden op aanhangwagens en voorzien van het opschrift “FRT” of “For Trailer Use Only”.	4011 20	Nieuwe banden, in rubber, met de karakteristieken voor voertuigen van de categorieën M2, M3, N en O3 en O4 , met een snelheidsindex N, aangeboden om gebruikt te worden op aanhangwagens, en voorzien van het opschrift ‘FRT’ of ‘For Trailer Use Only’, moeten ingedeeld worden in de onderverdeling 4011 20, als nieuwe banden van het type gebruikt voor bussen en vrachtwagens, door toepassing van de Algemene Indelingsregel 1 en 6 voor de interpretatie van de gecombineerde nomenclatuur. Indeling in de onderverdeling 4011 90 is uitgesloten want de karakteristieken van de banden maken ze geschikt om gebruikt te worden bij vrachtwagens, en het opschrift ‘FRT’ of ‘For Trailer Use Only’ of het aangeboden worden als banden voor aanhangwagens is geen bepalend criterium voor om ze uit te sluiten van onderverdeling 4011 20.
Conclusie 224e vergadering Comité douanewetboek, afdeling Tarief- en statistieknomenclatuur (TAXUD/7400305/2021)		

Geen officiële versie

4016:
ANDERE ARTIKELEN VAN NIET-GEHARDE GEVULKANISEERDE RUBBER

Omschrijving van de goederen	Goederencode	Conclusie
Het product is een afdichting met een specifieke doorsnede, ingebed in een aluminium profiel. Het product wordt gebruikt als deurweerstrip voor de portierruiten van motorvoertuigen (zie nummer 4 in de onderstaande opengewerkte tekening). De deurweerstrip wordt aangebracht op de deur van een voertuig en helpt het binnendringen van vocht en vuil te voorkomen bij het openen en sluiten van het raam. In de deurweerstrip zorgt het aluminium profiel voor een betere ondersteuning van de rubberen afdichting bij gebruik in een voertuigdeur. Het aluminium profiel heeft ook een decoratieve functie, omdat het de aan de buitenkant zichtbare omlijsting van het portierraam vormt.	4016	Dit artikel wordt ingedeeld onder code 4016. Raamsierlijsten van rubber met een metalen profiel, ontworpen om zijruiten van auto's te beschermen tegen het binnendringen van vocht en vuil bij het openen en sluiten van de ruit, moeten worden ingedeeld naar het materiaal waaruit de belangrijkste functie bestaat (algemene regel 3 b), namelijk de afdichtende functie. Omdat de afdichtingsfunctie wordt vervuld door het rubberen gedeelte, moet het product worden ingedeeld onder GN-post 4016.

Geen officiële versie

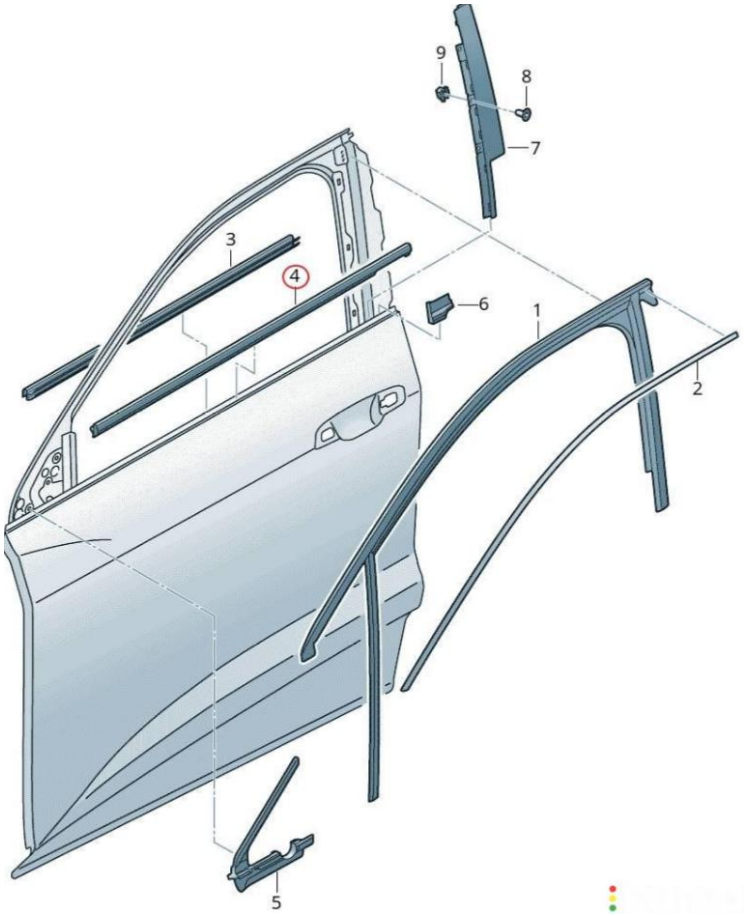



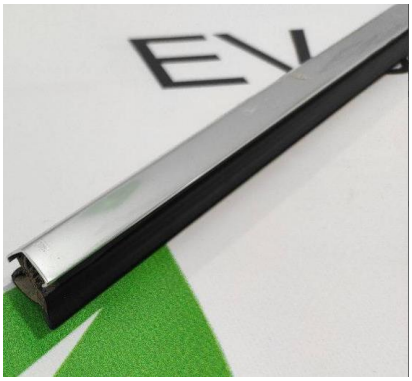

Conclusie van de 258ste vergadering van het CCC, sectie tarifaire en statistische nomenclatuur (TAXUD/71731/2024)

Geen officiële versie

Omschrijving van de goederen	Goederencode	Conclusie
rupsbanden voor machines – dit zijn doorlopende rupsbanden voor graafmachines en machines, in de vorm van een slijtvaste band van niet-gehard gevulkaniseerd rubber, versterkt met platte elementen van gehard staal, aangebracht op, maar niet verbonden met, hoogwaardige staalkabels. Zowel de elementen als de staalkabels zijn volledig in het rubber ingebed. De rupsbanden zijn voornamelijk ontworpen voor gebruik in het onderstel van zelfrijdende grondverzetmachines (bijv. graafmachines, rupsladers, kiepwagens, compacte rupsladers, enz.). De stalen elementen en kabels dienen als versterking voor en zijn volledig ingekapseld in het rubber, dat het enige materiaal is dat in contact komt met de grond. De stalen elementen hebben geen direct contact met het tandwiel. De rupsbanden zijn verkrijgbaar in breedtes van 130 mm tot 800 mm, met een aantal van 30 tot 100 metalen schakels aan de binnenkant. De afstand tussen de metalen schakels varieert van 45 mm tot 150 mm.	4016 99 91	Zij moeten worden ingedeeld onder GN-code 4016 99 91 als andere artikelen van niet-geharde gevulkaniseerde rubber, van rubber met metaal, op grond van de algemene indelingsregels 1 (Aantekening 1, onder a), bij afdeling XVI, Aantekening 2, onder a), bij afdeling XVII), 3 b), en 6, en op grond van de bewoordingen van de GN-codes 4016, 4016 99 en 4016 99 91. De artikelen zijn loopbanden in de vorm van een slijtvaste band van niet-gehard gevulkaniseerd rubber, versterkt met platte elementen van gehard staal met hoogwaardige staalkabels, in verschillende afmetingen, die door een aantal metalen elementen in de band lopen en een verbinding vormen. Zowel de stalen elementen als de staalkabels zijn volledig ingebed in het rubber, dat de stalen elementen op hun plaats houdt en de uiteindelijke vorm van het artikel bepaalt, terwijl het het enige materiaal is dat in contact komt met de grond. De stalen elementen hebben geen direct contact met het tandwiel. De artikelen zijn voornamelijk ontworpen voor gebruik in het onderstel van zelfrijdende grondverzetmachines (bijvoorbeeld graafmachines, rupsladers, kiepwagens, compacte rupsladers, enz.). De artikelen zijn samengestelde goederen van niet-gehard gevulkaniseerd rubber, stalen elementen en staalkabels. De metalen delen vormen geen onafhankelijke rupsband, ze kunnen zelf geen kracht overbrengen, aangezien ze alleen als versteviging binnenin het artikel dienen en volledig in rubber zijn ingekapseld. Het rubber houdt de stalen elementen op hun plaats en bepaalt de uiteindelijke vorm van het artikel. Het is dus het rubberen onderdeel dat het wezenlijke karakter van het geheel bepaalt. Bijgevolg is indeling onder post 8431 van afdeling XVI als delen van machines uitgesloten op grond van aantekening 1, onder a), bij die afdeling.

Geen officiële versie

		De artikelen worden beschouwd als soortgelijk aan die welke vallen onder Verordening (EG) nr. 442/2000 van de Commissie van 25 februari 2000, waarin artikelen werden ingedeeld onder GN-code 4016 met een artikel ingedeeld onder post 4016 99 82.
 		
Conclusie 272e vergadering Comité douanewetboek, afdeling Tarief- en statistieknomenclatuur (TAXUD/4483679/2025)		

Geen officiële versie