8701:
TRACTORS (TREKKERS), ANDERE DAN DIE BEDOELD BIJ POST 8709:

Omschrijving van de goederen	Goederencode	Conclusie
Het product is een machine voor grondbewerking. Het product kan van het type zijn dat op benzine of op diesel werkt. Het heeft een motor, een stuur voor voetgangersbesturing, graafmachine schroef/aanaarder (links /rechts), rubberen banden (links/rechts), een metalen wiel (alleen voor korte afstanden) en toebehoren (vijzen, moeren, kabels) worden samen, niet-gemonteerd, verpakt in een kartonnen doos.	8701 10 10	De commissie is akkoord dat het product van de onderwerping moet worden ingedeeld onder GN-code 8701 10 10.
		
Conclusie 176e vergadering Comité douanewetboek, afdeling Tarief- en statistieknomenclatuur (TAXUD/6339361/2017)		

Geen officiële versie

Omschrijving van de goederen	Goederencode	Conclusie
Type 1: een rupsbandvoertuig, met opslagruimte voor goederen, gepresenteerd zonde slee (het is bedoelt om te worden gebruikt met een slee omdat de richting van het voertuig handmatig wordt geregeld, met behulp van handgrepen door een persoon die in de slee staat of zit). De sneeuwscooter kan worden gebruikt voor verschillende doeleinden, vb. het kan worden gebruikt door vissers, jagers om hun bestemming sneller en gemakkelijker te bereiken of om de vangst naar de auto te brengen. Het kan worden gebruikt voor huishoudelijke behoeften, bv. om water van de put naar andere faciliteiten te brengen, om brandhout te dragen, enz.	8701	De deskundigen van de Project groep, met uitzondering van een, waren het eens dat het eerste product moet worden ingedeeld onder post 8701 als “rupsband voertuig”. De meerderheid van de deskundigen zijn het eens dat het tweede product moet worden ingedeeld onder post 8703 als “motorvoertuig hoofdzakelijk ontworpen voor vervoer van personen”. De Project groep besloot dat de voertuigen in kwestie verschillend zijn en dat er dus geen tegenstrijdige BTI’s zijn.
 		
Conclusie 132e vergadering Comité douanewetboek, afdeling Tarief- en statistieknomenclatuur (TAXUD/3650712/2013)		

Omschrijving van de goederen	Goederencode	Conclusie
Quads/ATV's, zogenaamde all-terrain voertuigen (ATV), ontworpen om te worden gebruikt als tractor. Deze vierwielige voertuigen zijn uitgerust met een stuursysteem van het autotype (gebaseerd op het Ackerman-principe) dat bediend wordt door een stuurstang, uitgerust met eender welke koppelingsinrichting, bijvoorbeeld een trekhaak, en beschikken over de technische eigenschappen die hen in staat stellen om een lading te trekken of te duwen, of om een niet-geremde aanhangwagen te trekken van tweemaal hun eigen drooggewicht (d.w.z. het gewicht van het voertuig zonder vloeistoffen, passagiers of lading) of meer.	8701 91 10 tot 8701 95 90	De CNEN bij de onderverdelingen 8701 91 10 tot en met 8701 95 90 (andere, met een motorvermogen) moet zo worden geïnterpreteerd dat quads/ATV's altijd moeten voldoen aan het criterium van het trekvermogen om te kunnen worden ingedeeld als trekkers van post 8701. Deze interpretatie is in overeenstemming met het arrest van het Hof van Justitie van de Europese Unie in zaak C-15/05 (Kawasaki), dat voorrang heeft boven alle andere wetteksten en toelichtingen. Meer specifiek betekent de zin “die de technische kenmerken hebben om een lading te trekken of te duwen, of om een niet-geremde aanhangwagen te trekken met een gewicht van tweemaal hun eigen drooggewicht (dat wil zeggen het gewicht van het voertuig zonder vloeistoffen, passagiers of lading) of meer” dat het trekvermogen van “tweemaal hun eigen drooggewicht” het objectieve kenmerk is dat alle ATV's die zijn ontworpen om als tractor te worden gebruikt, moeten hebben. Deze ATV's mogen dit trekvermogen gebruiken om een lading te trekken of te duwen, of om een niet-geremde aanhangwagen te trekken (wat betekent dat een ATV de uitrusting kan hebben om alle bovengenoemde functies of een aantal daarvan uit te voeren met behulp van zijn trekvermogen). Gezien het bovenstaande en het feit dat de betrokken lidstaten uiteindelijk overeenstemming hebben bereikt over de waarden van het drooggewicht en het trekvermogen die kenmerkend zijn voor de concrete ATV-modellen, werd geconcludeerd dat het trekvermogen van een niet-geremde aanhangwagen niet meer dan het dubbele van hun eigen drooggewicht bedroeg. Bijgevolg werden de betrokken ATV's [KYMCO MXU 300 en MXU 700] ingedeeld onder post 8703, als andere motorvoertuigen die hoofdzakelijk

Geen officiële versie

		zijn ontworpen voor het vervoer van personen. Wat betreft het gebruik van de juiste documentatie waarin de waarden van het drooggewicht en het trekvermogen van een niet-geremde aanhangwagen worden gecertificeerd, werd geconcludeerd dat de beoordeling van de objectiviteit en betrouwbaarheid van die documenten een taak blijft van de nationale autoriteiten, op basis van bilaterale uitwisseling van informatie en gezond verstand.
		
Conclusie 268e vergadering Comité douanewetboek, afdeling Tarief- en statistieknomenclatuur (TAXUD/483852/2025)		

Geen officiële versie

8703:
AUTOMOBIELEN EN ANDERE MOTORVOERTUIGEN HOOFDZAKELIJK ONTWORPEN VOOR PERSONENVERVOER (ANDERE DAN DIE BEDOELD BIJ POST 8702), MOTORVOERTUIGEN VAN HET TYPE STATION-WAGEN OF BREAK EN RACEWAGENS DAARONDER BEGREPEN:

Omschrijving van de goederen	Goederencode	Conclusie
Type 2: rupsbandvoertuig, zonder opslagruimte voor goederen, uitgerust met een stoel met kussens en leuningen voor een passagier, voorgesteld met een slede (dezelfde manier om het voertuig te besturen als type 1). Het is bedoelt om te worden gebruikt met een slee omdat de richting van het voertuig handmatig wordt geregeld, met behulp van handgrepen door een persoon die in de slee staat of zit.	8703	De deskundigen van de Project groep, met uitzondering van een, waren het eens dat het eerste product moet worden ingedeeld onder post 8701 als “rupsband voertuig”. De meerderheid van de deskundigen zijn het eens dat het tweede product moet worden ingedeeld onder post 8703 als “motorvoertuig hoofdzakelijk ontworpen voor vervoer van personen”. De Project groep besloot dat de voertuigen in kwestie verschillend zijn en dat er dus geen tegenstrijdige BTI’s zijn.
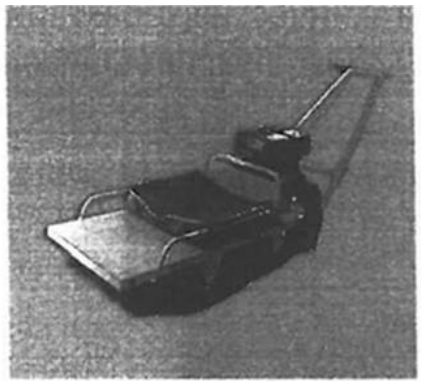  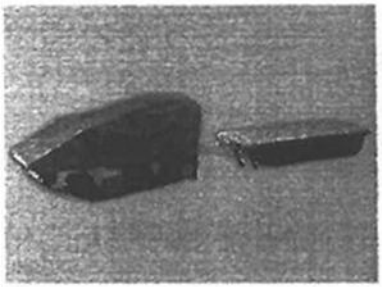 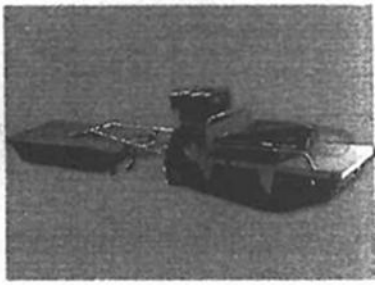		
Conclusie 132e vergadering Comité douanewetboek, afdeling Tarief- en statistieknomenclatuur (TAXUD/3650712/2013)		

Geen officiële versie

Omschrijving van de goederen	Goederencode	Conclusie
Vierwielig voertuig met een elektromotor van 800 W, aangedreven door twee voertuigen van 12 V/45 Ah. Het is ongeveer 630 mm breed, 1 220 mm lang en 1 250 mm hoog, met een totaalgewicht aan accu's en een zitplaats van ongeveer 108 kg. Het maximale laadvermogen bedraagt ongeveer 130 kg. Het voertuig bezit de volgende kenmerken: - een klein platform dat de voorzijde verbindt (waar de stuurkolom met het stuur zich bevindt) en de achterdelen (waar de verstelbare en draaiende stoel zich bevindt); - een stuurkolom met een stuur met ingebouwde bedieningsknoppen. De stuurkolom heeft een mand aan de buitenkant. Wanneer haar batterijen volledig zijn opgeladen, heeft zij een maximumbereik van ongeveer 15 km en kan zij een maximumsnelheid van ongeveer 15 km/h bereiken. Ze is ontworpen voor gebruik binnen of buiten, bijvoorbeeld om in steden of winkelcentra te reizen.	8703 10 18	De zaak betreffende de classificatie van „batterij aangedreven scooter" wordt afgesloten door te concluderen dat: Indeling onder post 8713 is uitgesloten aangezien het voertuig niet speciaal is ontworpen voor het vervoer van gehandicapten en geen speciale voorzieningen heeft om handicaps te verlichten. Het voertuig is een speciaal type voertuig voor personenvervoer en moet op grond van Algemene indelingsregels 1 en 6 worden ingedeeld onder GN-code 8703 10 18 als een motorvoertuig hoofdzakelijk ontworpen voor personenvervoer. Het is vergelijkbaar met het voertuig waarop Verordening (EG) nr. 718/2009 van de Commissie van toepassing is. Zie ook de GS-toelichtingen op post 8713, GN-toelichtingen op onderverdeling 8713 90 00, WDO-indelingsadvies 8703.10/1 van 2001 en het arrest van het Hof van Justitie-EU in zaak C-12/10 (Lecson Elektromobiel).
		
Conclusie 197e vergadering Comité douanewetboek, afdeling Tarief- en statistieknomenclatuur (TAXUD/5186636/2018)		

Geen officiële versie

Omschrijving van de goederen	Goederencode	Conclusie
Een nieuw motorvoertuig voor meerdere doeleinden met vierwielaandrijving (van het type pick-up) met een motor met zelfontsteking met een cilinderinhoud van ongeveer 2000 cm^3, met manuele versnellingsbak met 6 versnellingen of een automatische versnellingsbak met 10 versnellingen, vierwielaandrijving (4x4) en met een bruto massa van niet meer dan 5000 kg. Het bestaat uit twee gescheiden ruimtes: een gesloten dubbele cabine voor het vervoer van personen en een open ruimte voor het vervoer van goederen. Het heeft twee rijen zitplaatsen, de eerste rij met twee zitplaatsen en de tweede rij met drie zitplaatsen met driepuntsveiligheidsgordels. Er zijn deuren met een venster aan beide zijden van de eerste en de tweede rij zitplaatsen. De laadruimte, die afgescheiden is van de cabine, kan enkel aan de achterzijde geopend worden en heeft geen voorzieningen om de lading te verankeren. De lengte van de laadbak (maximum binnenlengte van de bodem van de ruimte voor vervoer van goederen (L 505)) is 1460 mm, de breedte van de laadbak is 1560 mm en de wielbasis is 3220 mm. Het voertuig heft een luxueus full-option interieur (inclusief elektrisch bedienbare zitplaatsen die deels uit leder bestaan, elektrisch te besturen spiegels en vensters, omgevingsverlichting, SYNC 3 met een 8-duims aanraakscherm en navigatie); het is voorzien van een antiblokkeersysteem (ABS) en luxueuze (sport)velgen van een lichte legering met een diameter van 18 duim. Het voertuig heeft een ingebouwde WIFI-hotspot dat tot 10 toestellen kan verbinden met 4G.	8703	Het dossier betreffende de indeling van een voertuig van het type pick-up wordt afgesloten met de beslissing dat het ingedeeld dient te worden onder de post 8703 als automobielen en andere motorvoertuigen hoofdzakelijk ontworpen voor personenvervoer door toepassing van de Algemene Indelingsregel 1. Zie eveneens de GN-toelichting op post 8703. De maximum binnenlengte van de bodem van de ruimte bedoeld voor het vervoer van goederen (L505) mag niet meer bedragen dan 50% van de lengte van de wielbasis. Het Comité kwam overeen dat het de L 505 (de maximum binnenlengte van de bodem van de ruimte bedoeld voor het vervoer van goederen) is die moet gemeten worden en dat, in geval van twijfel naar welke 'lengte' er verwezen wordt in de aangeboden documentatie, de feiten zullen nagekeken worden en het voertuig gemeten.

Geen officiële versie





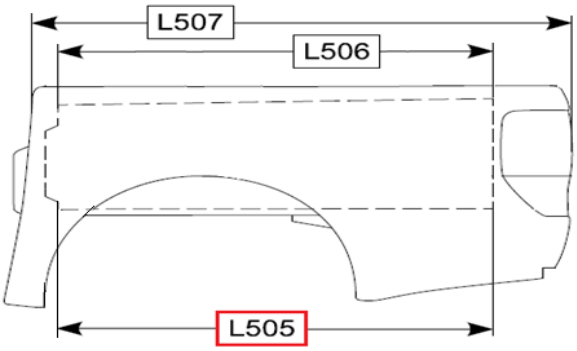

Conclusie 228e vergadering Comité douanewetboek, afdeling Tarief- en statistieknomenclatuur (TAXUD/6222456/2021)

Geen officiële versie

Omschrijving van de goederen	Goederencode	Conclusie
Motorvoertuigen van het type bestelwagen, voornamelijk uitgerust met dieselmotoren met een cilinderinhoud van meer dan 1500 cm³, uitgerust met een hefdak dat een slaapgedeelte voor twee personen bevat, achterzetels die kunnen worden verplaatst en neergeklapt om twee slaapplaatsen te vormen en een compacte keuken met gootsteen, koelkast, kookgedeelte en beperkte opbergruimte. Ze hebben geen toilet of douche in het voertuig.	8703 32 11 8703 33 11	De voertuigen worden op grond van de algemene regels 1 en 6 ingedeeld onder GN-code 8703 32 11 of 8703 33 11 (afhankelijk van de cilinderinhoud) als kampeerwagens. Hoewel ze geen toilet- of douchevoorzieningen hebben, kunnen de voertuigen worden geïdentificeerd als "speciaal uitgerust voor bewoning" in de context van de GS-toelichting op post 8703, punt 2, onder c) (kampeerwagens), vanwege de aanwezigheid van slaapgelegenheid en kooktoestellen. Aangezien de in dat punt tussen haakjes opgesomde voorzieningen een niet-limitatieve lijst vormen, voldoen de betrokken voertuigen aan het begrip "kampeerwagens" in de zin van de genoemde GS-toelichting. Voertuigen die alleen zijn uitgerust met slaapgelegenheid worden echter niet beschouwd als "kampeerwagens" in de zin van de GN-codes 8703 32 11 en 8703 33 11 (zie ook de GS-toelichting op post 8703, punt 2, onder c), kampeerwagens) en worden daarom correct ingedeeld onder de GN-codes 8703 32 19 en 8703 33 19, als andere.
		
Conclusie 265e vergadering Comité douanewetboek, afdeling Tarief- en statistieknomenclatuur (TAXUD/3921674/2024)		

Geen officiële versie

8704: AUTOMOBIELEN VOOR GOEDERENVERVOER

Omschrijving van de goederen	Goederencode	Conclusie
Camper met ruimte voor het vervoer van paarden. Het voertuig bestaat uit drie hoofdonderdelen: (a) bestuurders- en passagierscabine, (b) een middenruimte aangepast voor bewoning en (c) een ruimte voor het vervoer van paarden/een laadruimte.	8704	Het voertuig wordt ingedeeld onder post 8704 als motorvoertuigen voor goederenvervoer met toepassing van algemene regel 1. Indeling onder post 8703 als automobielen en andere motorvoertuigen hoofdzakelijk ontworpen voor personenvervoer is uitgesloten, omdat het voertuig niet hoofdzakelijk ontworpen is voor personenvervoer. Het voertuig is geen eenvoudige kampeerauto die wordt ingedeeld onder post 8703 (volgens de GS-toelichting op post 8703 omvat deze post c) Kampeerauto's, voertuigen voor personenvervoer, speciaal ingericht voor bewoning). Het is ook niet vergelijkbaar met het voertuig dat valt onder GS-indelingsadvies 8703.33/2 (voertuig voor goederenvervoer dat permanent is omgebouwd tot een "camper" om onderdak te bieden aan personen), omdat het in vergelijking met die voertuigen een extra ruimte biedt voor het vervoer van paarden/een laadruimte.

Geen officiële versie

		Het voertuig in kwestie biedt zowel vervoer van goederen/paarden als vervoer van personen. Gesteld kan worden dat het vervoer van goederen/paarden van groter belang is (aangezien het voertuig is ontworpen voor het vervoer van paarden, waardoor de aanwezigheid van personen het comfort en de veiligheid van de vervoerde dieren kan waarborgen) of dat het vervoer van goederen/paarden ten minste even belangrijk is als het vervoer van personen. Aan de andere kant kan niet worden gesteld dat het voertuig hoofdzakelijk is ontworpen voor het vervoer van personen, aangezien het een enorme laadruimte heeft met verplaatsbare tussenschotten voor het vervoer van maximaal 6 paarden en de opslag van uitrusting. Het voertuig is ontworpen voor het vervoer van de paarden en het vervoer van passagiers is afhankelijk van de verzorging van de dieren.
 		
Conclusie van de 245ste vergadering van het CCC, sectie tarifaire en statistische nomenclatuur (TAXUD/ 3348112/2022)		

Geen officiële versie

8708:
DELEN EN TOEBEHOREN VAN MOTORVOERTUIGEN BEDOELD BIJ DE POSTEN 8701 TOT EN MET 8705:

Omschrijving van de goederen	Goederencode	Conclusie
"Auto-overbrengingskast" met enkele ingang, dubbele uitgang, om vermogen/ torsie te verdelen tussen voor- en achteras, in een aluminium behuizing, bestaande uit ten minste een actuator en een interne kettingverdeling. Het wordt naast de versnellingsbak van voertuigen met vierwielaandrijving geïnstalleerd.	8708 50	De zaak met betrekking tot de classificatie van "Auto-overbrengingskast" wordt gesloten met de conclusie dat het beschreven product is ingedeeld onder onderverdeling 8708 50 krachtens de Algemene indelingsregels 1 en 6. Het product in kwestie is een herkenbaar onderdeel van een "transmissiesysteem" dat door zijn functie en constructie vergelijkbaar met een “differentieel” (overbrengingskasten worden ook wel “midden differentiëlen” genoemd). Het is rechtstreeks verbonden met de aandrijfas en leidt het vermogen naar de voorste en achterste aandrijfas (enkele input - dubbele output). De "overbrengingskast" wordt gebruikt in voertuigen met vierwielaandrijving en vervult daar dezelfde functie als het differentieel dat wordt gebruikt in voertuigen met niet-vierwielaandrijving.
Conclusie 211e vergadering Comité douanewetboek, afdeling Tarief- en statistieknomenclatuur (TAXUD/7783829/2019)		

Geen officiële versie

Omschrijving van de goederen	Goederencode	Conclusie
Een stalen staaf wordt aan beide uiteinden voorzien van een met chroom voorzien oppervlak, met de naam „zuigerstang”. Het heeft een lengte van 263,7 mm en een diameter van 14 mm. Het is een onderdeel van de schokdempers die worden gebruikt in voertuigen. Vervolgens wordt de staaf gemonteerd met andere onderdelen van de schokdemper.	8708 80 99	De zaak betreffende de indeling van „stalen zuigerveren” wordt afgesloten door te concluderen dat het beschreven artikel moet worden ingedeeld onder GN-code 8708 80 99 omdat het op grond van zijn objectieve kenmerken een identificeerbaar en essentieel onderdeel is van een veersysteem voor voertuigen bedoeld bij de posten 8701 tot en met 8705. Het kan niet worden ingedeeld onder GN-code 8708 80 35 omdat deze code geen betrekking heeft op bepaalde onderdelen van de schokdempers. Het kan niet worden aangemerkt als een complete schokdemper door de toepassing van algemene regel 2 a) omdat het, zoals voorgesteld, niet het wezenlijke karakter van het eindproduct heeft, aangezien sommige essentiële onderdelen nog ontbreken.
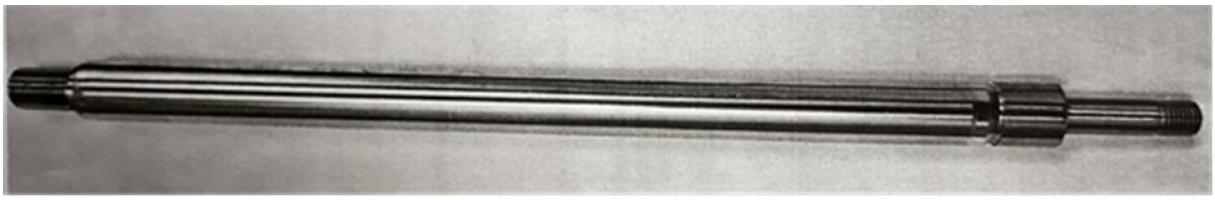		
Conclusie 202e vergadering Comité douanewetboek, afdeling Tarief- en statistieknomenclatuur (TAXUD/3177504/2019)		

Geen officiële versie

Omschrijving van de goederen	Goederencode	Conclusie
Een warmtewisselaar van onedel metaal (zogenaamde intercooler) met een geïntegreerd systeem bestaande uit verschillende kamers, ontworpen voor gebruik in motorvoertuigen bedoeld bij de posten 8701 tot en met 8705 als koelinrichting. Het heeft lucht- en waterinlaat- en uitlaataansluitingen. Het wordt gebruikt voor de temperatuurregeling/koeling van de gecomprimeerde verbrandingslucht in motorvoertuigen met verbrandingsmotoren door het overbrengen van de warmte van de ladingslucht naar het koelmiddel dat in de interkoeler circuleert.	8708 91 35	Gelet op het bovenstaande wordt het geval met betrekking tot de indeling van „Intercooler voor motorvoertuigen” afgesloten door te concluderen dat de functie van het beschreven product, het koelen van de samengeperste verbrandingslucht in motorvoertuigen met verbrandingsmotoren door de overdracht van warmte van de ladingslucht naar het koelmiddel, de functie is van een radiator in de zin van aantekening 2, onder e), op afdeling XVII. Het beschreven product is identificeerbaar als geschikt voor gebruik uitsluitend of hoofdzakelijk met artikelen bedoeld bij de posten 8701 tot en met 8705. Daarom moet het worden ingedeeld onder GN-code 8708 91 35 als radiator voor motorvoertuigen bedoeld bij de posten 8701 tot en met 8705 krachtens GIR 1 en 6, aantekening 2 e) op afdeling XVII en aantekening 3 op afdeling XVII (zie ook aantekening 1 (l) op afdeling XVI en aantekening 1 (g) op hoofdstuk 84).
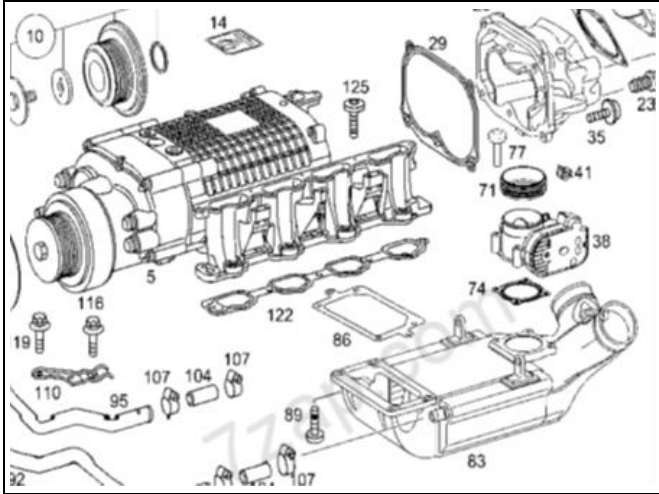		
Conclusie 207e vergadering Comité douanewetboek, afdeling Tarief- en statistieknomenclatuur (TAXUD/2080495/2020)		

Geen officiële versie

Omschrijving van de goederen	Goederencode	Conclusie
Een product bestaande uit buizen van een legering van aluminium. De buizen zijn voorzien van kragen om buizen uit rubber te monteren. De buizen zijn door lassen samengevoegd door middel van beugels, voorzien van gaten voor de montage op de gewenste plaats. De buizen worden in het systeem van koeling van voertuigbatterijen met elektrische motor gebruikt en dienen om de koelvloeistof te vervoeren van en naar de radiator van het voertuig.	8708 99	Het dossier betreffende de indeling van 'buizen voor het systeem van koeling van voertuigbatterijen' is afgesloten met de conclusie dat de producten ingedeeld worden onder de post 8708 99 als 'andere delen van voertuigen met motor van de tariefposten 8701 tot 8705'. Niettegenstaande ze gebruikt worden in het systeem van koeling van de batterij van voertuigen voor het vervoeren van koelvloeistof, is de indeling onder 8708 91, als delen van een radiator, uitgesloten, want deze artikelen maken geen integraal deel uit van de radiator, maar zijn delen van het uitgebreide koelingssysteem van het voertuig. De indeling volgens het bestanddeel onder de tariefposten 7608 of 7616 is eveneens uitgesloten omdat ze, rekening houdend met de objectieve karakteristieken en meer bepaald de aanwezigheid van beugels, verder bewerkt zijn dan pijpen en buizen van de tariefpost 7608 volgens de definitie van aantekening 1 (e) van hoofdstuk 76. Bijgevolg worden ze beschouwd als onderdelen enkel of voornamelijk gebruikt voor de mobiele voertuigen van de tariefposten 8701 tot 8705.
 		
Conclusie van de 223ste vergadering van het CCC, sectie van de tarifaire en statistische nomenclatuur (TAXUD/903523/2021)		

Geen officiële versie

Omschrijving van de goederen	Goederencode	Conclusie
Het toestel 'Sensor voor gaspedaal (Accelerator pedal sensor of APS-systeem) bestaat uit een basisbehuizing om een pedaal in een voertuig te bevestigen, een pedaalhendel, een verbindingsplug, een hoeksensor en verschillende kleine delen (veren, busjes, lagers, schroeven, …). Bij het induwen van de pedaal, detecteert de sensor de hoek en genereert een output-signaal in verhouding tot de concrete hoekpositie van de pedaalhendel. Het signaal bevat de data voor de versnelling en wordt verzonden naar de controle-eenheid om de versnelling te regelen.	8708 99 97	Het dossier betreffende de indeling van 'Sensor voor gaspedaal' wordt gesloten met de conclusie dat het product wordt ingedeeld onder de GN-code 8708 99 97 als andere delen van de motorvoertuigen van de posten 8701 en 8705. Het artikel is herkenbaar als uitsluitend of hoofdzakelijk geschikt voor gebruik met de voertuigen van de posten 8701 tot 8705 en het heeft de objectieve kenmerken van een gaspedaal zoals bepaald in de GS-toelichtingen op post 8708 onder punt (L). Het verschilt van een 'traditionele' gaspedaal die met Bowden-kabels functioneert doordat het een sensor bevat die de verschillende posities van de pedaalhendel detecteert en de relevante data zendt naar de controle-eenheid van het voertuig om de acceleratie te regelen. Post 8708 bevat echter alle gaspedalen zonder indicatie van de technologie gebruikt om te communiceren met de motor. Het product is uitgesloten van post 9031 omdat het geen toestel voor hoekmeting voorzien van een pedaalachtige hendel is, gezien het bedoelde gebruik niet het meten van een hoek is.
		
Conclusie van de 227ste vergadering van het CCC, sectie tarifaire en statistische nomenclatuur (TAXUD/2512125/2021)		

Geen officiële versie

Omschrijving van de goederen	Goederencode	Conclusie
De producten zijn artikelen in de vorm van flexibele voertuigspecifieke beschermkappen, gemaakt van kunststof, die aan de achterkant van de wielkasten van auto's worden gemonteerd door ze rechtstreeks op de carrosserie te schroeven en die ontworpen zijn om te voorkomen dat water, stenen en stof van de wielen op de carrosserie en op de voertuigen erachter terechtkomen. Ze zijn per paar verpakt voor de detailhandel en zijn niet bedoeld voor industrieel gebruik.	8708 29 90	Deze artikelen worden ingedeeld onder GN-code 8708 29 90, als andere delen en toebehoren van carrosserieën van motorvoertuigen bedoeld bij de posten 8701 tot en met 8705, niet bestemd voor industrieel gebruik. De artikelen voldoen aan de bepalingen van de GS-toelichting op afdeling XVII en op post 8708, aangezien zij niet zijn uitgesloten door aantekening 2 op afdeling XVII. Zij zijn identificeerbaar als bestemd om uitsluitend of hoofdzakelijk te worden gebruikt met motorvoertuigen bedoeld bij de posten 8701 tot en met 8705 en worden niet specifieker gedekt door een andere post van de nomenclatuur. Indeling onder post 3926 is daarom uitgesloten omdat post 3926 een restpost is. Bovendien worden soortgelijke producten, "spatborden" genoemd, in de GS-toelichting op post 8708 onder B gespecificeerd als delen van carrosserieën en toebehoren van motorvoertuigen van de posten 8701 tot en met 8705.
		
Conclusie van de 245ste vergadering van het CCC, sectie tarifaire en statistische nomenclatuur (TAXUD/3256565/2023)		

Geen officiële versie

Omschrijving van de goederen	Goederencode	Conclusie
De goederen in kwestie zijn zogenaamde motoropslag/silent blocks. Het is gemonteerd boven de achteras. Het ondersteunt de achterste elektromotor. Materiaalsamenstelling: granulaat PA6 GF35 (23%), aluminium (36%), rubber (41%). Het product bestaat uit een aluminium binnenkern met daaromheen gespoten rubber en een kunststof werkstuk als toplaag. Het product is ontworpen om trillingen te dempen.	8708 99 97	Het wordt met toepassing van algemene regel 1 en 6 ingedeeld onder GN-code 8708 99 97 als ander toebehoren voor motorvoertuigen van de posten 8701 tot en met 8705. Het product is een samengesteld goed dat specifiek is ontworpen voor toepassingen in motorvoertuigen en kan als zodanig niet worden uitgesloten van afdeling XVII op grond van aantekening 2 a) op afdeling XII (zie ook het besluit van het Comité voor het geharmoniseerde systeem, NC3267Ea Indeling van de producten waarnaar wordt verwezen als luchtveren model 1DK32-2 (stijl met omkeerbare mof) en SP2B12R (gerolde stijl)). Zij moeten daarom worden ingedeeld onder post 8708. Indeling onder onderverdeling 8708 80 - ophangsystemen en delen daarvan (schokdempers daaronder begrepen) is uitgesloten, omdat het product geen deel uitmaakt van een ophangsystem. Het wordt daarom ingedeeld onder onderverdeling 8708 99 als andere delen en toebehoren, GN-code 8708 99 97 andere.
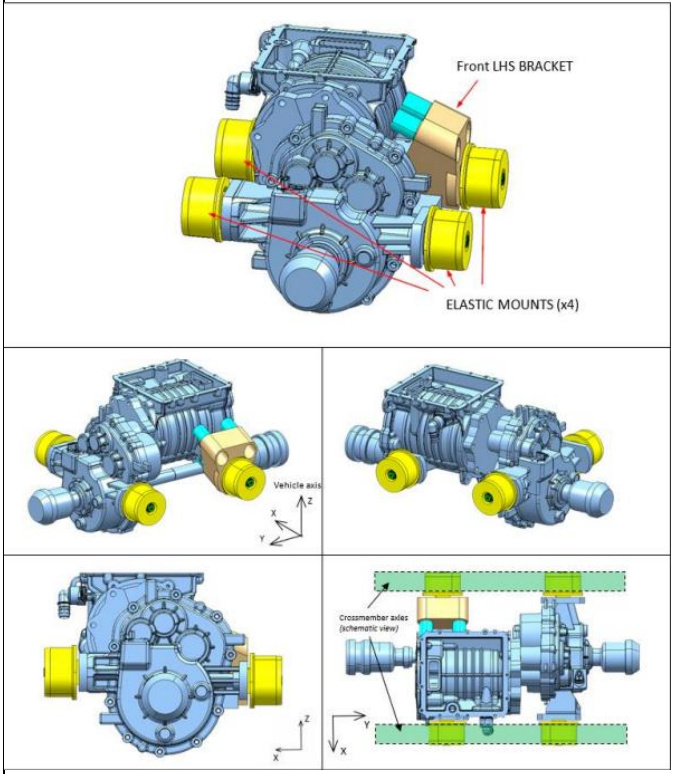		
Conclusie 265e vergadering Comité douanewetboek, afdeling Tarief- en statistieknomenclatuur (TAXUD/3921645/2024)		

Geen officiële versie

8711:
MOTORRIJWIELEN EN RIJWIELEN MET HULPMOTOR, OOK INDIEN MET ZIJSPAN; ZIJSPANWAGENS:

Omschrijving van de goederen	Goederencode	Conclusie
Airboard (Hoverboard) = 2 wielen van 17 cm, één aan elk uiteinde van een plastic middenstuk met een elektrisch aangedreven motor (lithium batterij), besturing en snelheid wordt verkregen door de gyroscooptechniek geplaatst onder het voetstuk bedekt met rubber. Afmetingen: 58,4 x 16,8 x 17,8 cm, snelheid: 10 km / u, 12 kilo, het apparaat kan tussen 8 en 10 km afleggen aan 1 stuk. Wanneer de Airboard wordt aangezet, komt het in beweging door de uitgeoefende druk door de voeten op het voetstuk (middenstuk), met behulp van gyroscooptechniek. Een Airboard kan tot 125 kg dragen.	8711	DG TAXUD herinnerde het Comité eraan dat een niet-gemotoriseerd skateboard is ingedeeld onder onderverdeling 9506 99 90 volgens de GS-toelichting bij post 9506, (B) (14). Uitvoeringsverordening (EU) 2015/386 van de Commissie classificeert een gemotoriseerde skatebord onder de GN-code 9506 99 90 als een sportartikel. De snelheid van deze gemotoriseerde skateboard wordt geregeld met een afstandsbediening die de persoon die het artikel bestuurt, hanteert. Het artikel heeft geen remmen of een stuurinrichting. Het wordt bestuurd door een fysieke activiteit van de persoon die erop rijdt en die vergelijkbaar is met de activiteit die nodig is om een niet-gemotoriseerd skateboard te besturen. Een GS-indelingsadvies (in lijn met GS-toelichting op post 8711 (motorrijwielen enz.), derde alinea) classificeert een tweewielig elektrisch aangedreven (oplaadbare batterijen) transportmiddel, ontworpen voor het vervoeren van een persoon met een lage snelheid [een zogenaamde " Segway ") onder onderverdeling 8711 90 als andere (motorrijwielen). Een gyroscoopsysteem en microprocessors zorgen voor evenwicht tussen het apparaat en de bestuurder. Tijdens een rondvraag hebben alle aanwezige lidstaten het "Airboard" ingedeeld onder post 8711, vanwege de gelijkenis met het product dat was ingedeeld in de GS-classificatie.
		
Conclusie 169e vergadering Comité douanewetboek, afdeling Tarief- en statistieknomenclatuur (TAXUD/2505292/2016)		

Geen officiële versie

8714:
DELEN EN TOEBEHOREN VAN DE VOERTUIGEN BEDOELD BIJ DE POSTEN 8711 TOT EN MET 8713:

Omschrijving van de goederen	Goederencode	Conclusie
Holle buizen die normaal gesloten zijn aan een zijde verkrijgbaar in verschillende materialen. Het doel is om het vasthouden van elke type metalen staaf comfortabeler te maken zoals bij sportuitrusting, speelgoed, enz. Handgrepen zijn vaak gemaakt van kunststof, rubber of textiel soms met een binnenlaag van schuimmateriaal. Handgrepen worden in paren verkocht.	8714	De voorzitter vat samen dat de artikelen in kwestie zaak per zaak moeten worden behandeld. Het dossier wordt gesloten met de conclusie dat handgrepen die bedoeld zijn voor fietsen (normaal bij de hogere prijsklasse met een specifieke vorm, interieur en/of metalen onderdelen …) worden ingedeeld onder post 8714 – onder voorbehoud van aantekening 2 a) van afdeling XVII. “Eenvoudige handgrepen voor algemeen gebruik” worden ingedeeld volgens hun samengesteld materiaal. “Eenvoudige handgrepen” van kunststof of rubber aangegeven als handgrepen voor “speelgoed voertuigen” worden ingedeeld volgens hun samengesteld materiaal (deze benadering wordt gesteund door een meerderheid van 20 lidstaten, terwijl 5 lidstaten de voorkeur geven aan een indeling onder post 9503).
		
Conclusie 180e vergadering, gewijzigd door de 252e vergadering Comité douanewetboek, afdeling Tarief- en statistieknomenclatuur (TAXUD/39235/2024)		

Geen officiële versie

8716:
AANHANGWAGENS EN OPLEGGERS; ANDERE VOERTUIGEN ZONDER EIGEN BEWEEGKRACHT; DELEN DAARVAN:

Omschrijving van de goederen	Goederencode	Conclusie
Het product bestaat uit 2 delen: • Een tas van textiel of kunststof materiaal, met een hoogte van ongeveer 60-80cm, met een deksel en versterkte bodem in de vorm van een vierkant/rechthoek. Er zijn enkele toebehoren aan de tas waarmee men deze aan een handkar kan bevestigen; en • Een aluminium handkar met een frame waarop men de hierboven beschreven tas kan plaatsen. De handkar heeft twee wielen en een handgreep.	8716 80 00	Er zijn geen tegenstrijdige BTI's voor dit product. De overgrote meerderheid van het comité (21 lidstaten) ondersteunt de indeling van dit product onder GN-code 8716 80 00 met de uitzondering van twee lidstaten.
		
Conclusie 172e vergadering Comité douanewetboek, afdeling Tarief- en statistieknomenclatuur (TAXUD/2252732/2016)		

Geen officiële versie

8806:
ONBEMANDE LUCHTVAARTUIGEN:

Omschrijving van de goederen	Goederencode	Conclusie
Op basis van de beschikbare informatie zijn alle drones in staat om de zogenaamde RTH (Return To Home - https://store.dji.com/guides/how-to-use-the-djis-return-to-home In /) modus uit te voeren, de drone voert autonoom de vliegtaak uit, de terugkeer naar het startpunt (Home Point) onafhankelijk van menselijke interventie en de intelligente afstandsbediening. De RTH-modus wordt geactiveerd wanneer de signaaloverdracht tussen de drone en de afstandsbediening wordt onderbroken of de batterij leeg raakt, maar het proces wordt ook geactiveerd door op de knop op de controller te drukken. Bij thuiskomst kunnen ze mogelijke obstakels inschatten en vermijden zonder tussenkomst, en met behulp van verschillende software kunnen routes worden gepland tijdens het gebruik van de producten.	8806 9x	De zaak rond "Drones" wordt afgesloten door te concluderen dat onbemande, op afstand bestuurde drones die bepaalde automatische functies kunnen uitvoeren op basis van programmering (bv. RTH - return to home functie) op basis van hun objectieve kenmerken worden ingedeeld onder GN-onderverdeling 8806 9X, als andere onbemande luchtvaartuigen.
		
Conclusie van de 263ste vergadering van het CCC, sectie tarifaire en statistische nomenclatuur (TAXUD/39228/2024)		

Geen officiële versie

Geen officiële versie